Dane aktualne na dzień: 27-11-2026 17:19

Link do produktu: https://dobrehaki.pl/adapter-xb2-na-trzeci-rower-do-bagaznika-spinder-tx2-prouser-fg3-black-p-22258.html



Adapter XB2 na trzeci rower do bagażnika Spinder TX2, Prouser FG3 Black

Cena	**649 zł**
Dostępność	**Dostępny**
Numer katalogowy	**PRO-S40011**
Kod producenta	**PRO-S40011**
Kod EAN	**8717809400116**
Producent	**SPINDER**

Opis produktu

Zwiększ możliwości swojego bagażnika Spinder TX2 za pomocą adaptera na trzeci rower

Platforma rowerowa **Spinder TX2** z pozoru jest przeznaczona do przewozu dwóch rowerów. Jednak zaprojektowano ją w sposób pozwalający na zwiększenie jej możliwości transportowych. W **paru prostych ruchach** można zamontować na nich **dedykowany adapter Spinder XB2** do przewozu trzeciego roweru.

Adapter został wykonany równie solidnie co sama platforma, jednocześnie pozostając lekkim i poręcznym. Konstrukcja zostaje **stabilna i pewna**, transport rowerów nadal jest **bezpieczny**, montaż bardzo łatwy i szybki, a Ty możesz jeszcze bardziej cieszyć Cię możliwościami, jakie daje Ci Twój bagażnik!

To opcja, która nie tylko zadowoli osoby, które wożą regularną liczbę rowerów na bagażniku, ale także tych, którzy tylko od czasu do czasu potrzebują miejsca na kolejny rower i nie chcą stale jeździć z bagażnikiem, którego rozmiar wykracza poza ich potrzeby.



Lekki, solidny i uniwersalny - adapter na dodatkowy rower Spinder XB2

- Adapter rowerowy waży **zaledwie 3 kg.**
- Umożliwia przewożenie jednego dodatkowego roweru o wadze do **15 kg**.
- Łatwe zakładanie i zdejmowanie adaptera z uchwytu rowerowego - **montaż jest błyskawiczny.**
- Maksymalny odstęp między kołami roweru na adapterze - **120 cm**.
- **W zestawie**: adapter + wspornik do łączenia rowerów (sposób montażu - "rama-rama")

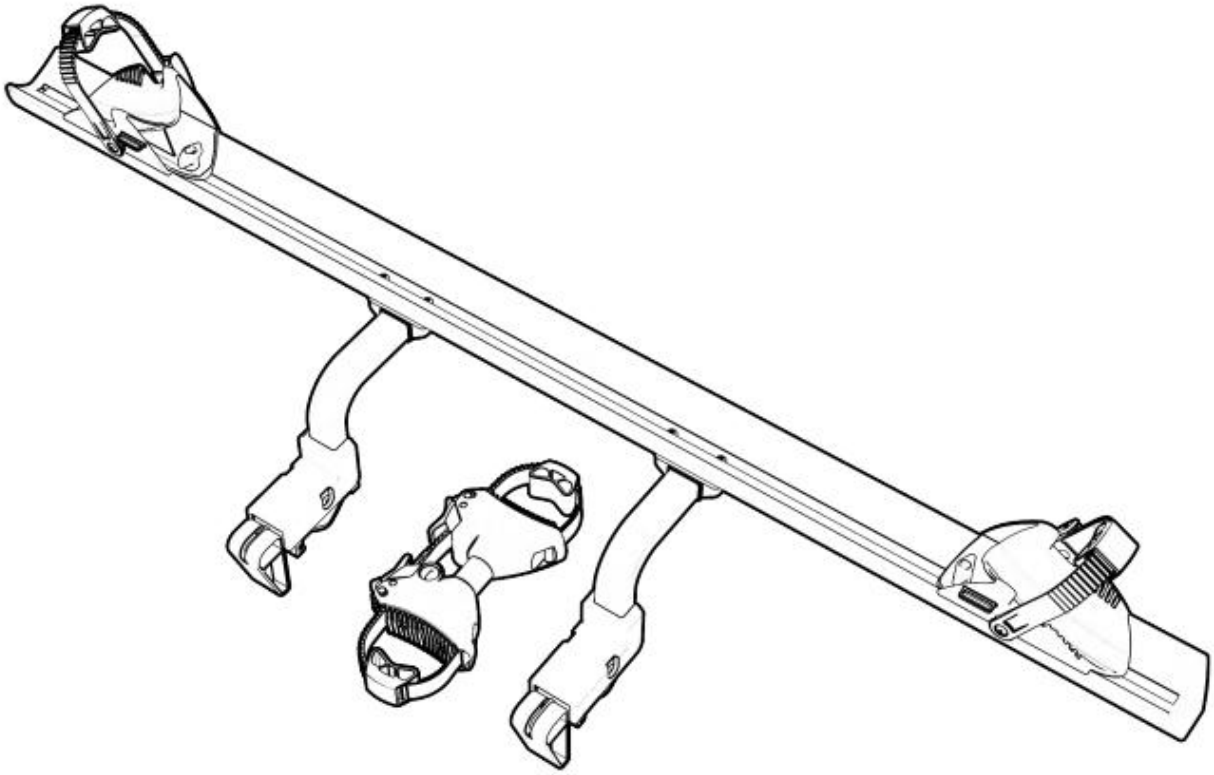

Zastanawiasz się czy to rozwiązanie dla Ciebie? Zdecydowanie tak, jeśli:

- Bagażnik rowerowy Spinder TX2 jest modelem jakiego szukałeś, ale... **potrzebujesz miejsca dla trzeciego roweru.**
- **Od czasu do czasu potrzebujesz dodatkowego miejsca na rower** znajomego lub kogoś z rodziny.
- Przysłowie "**przezorny zawsze ubezpieczony**" jest Ci bliskie i lubisz być przygotowany na każdą sytuacje.

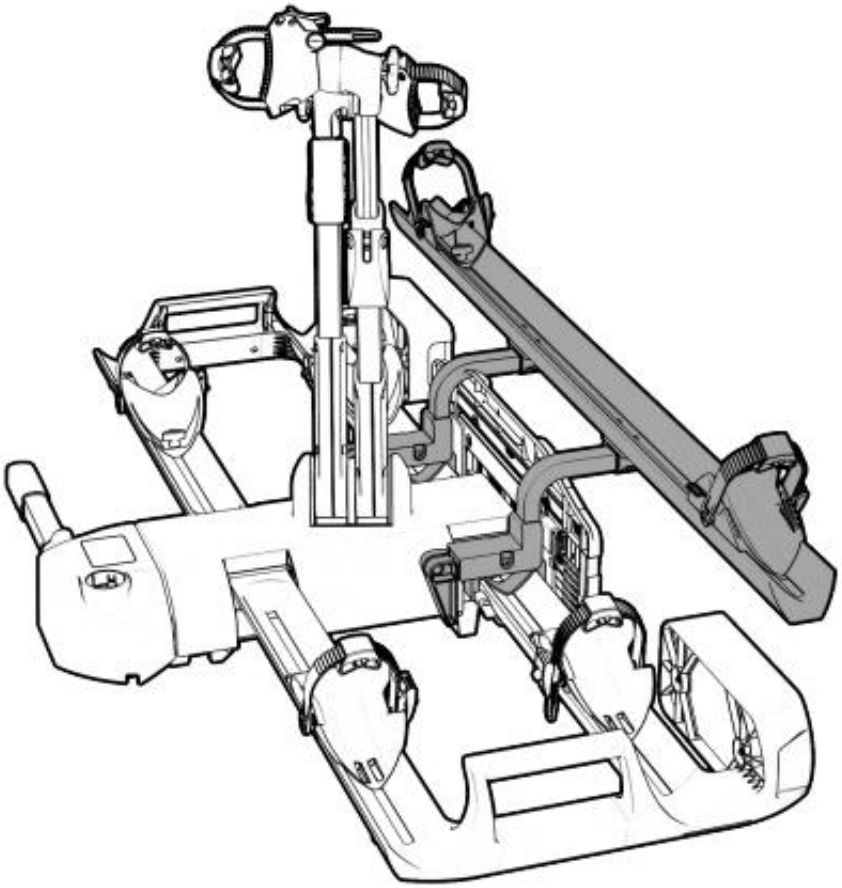

Jak przewozić rowery na bagażniku z zamontowanym adapterem?

Zasada jest prosta i oczywista - rowery montujemy **od najcięższego do najlżejszego**. Jeśli chcemy przewozić rower elektryczny, warto wyciągnąć z niego baterię. Jak przy każdym bagażniku zalecamy również użycie dodatkowych zabezpieczeń - linek, pasków asekuracyjnych czy zwykłych trytytek.

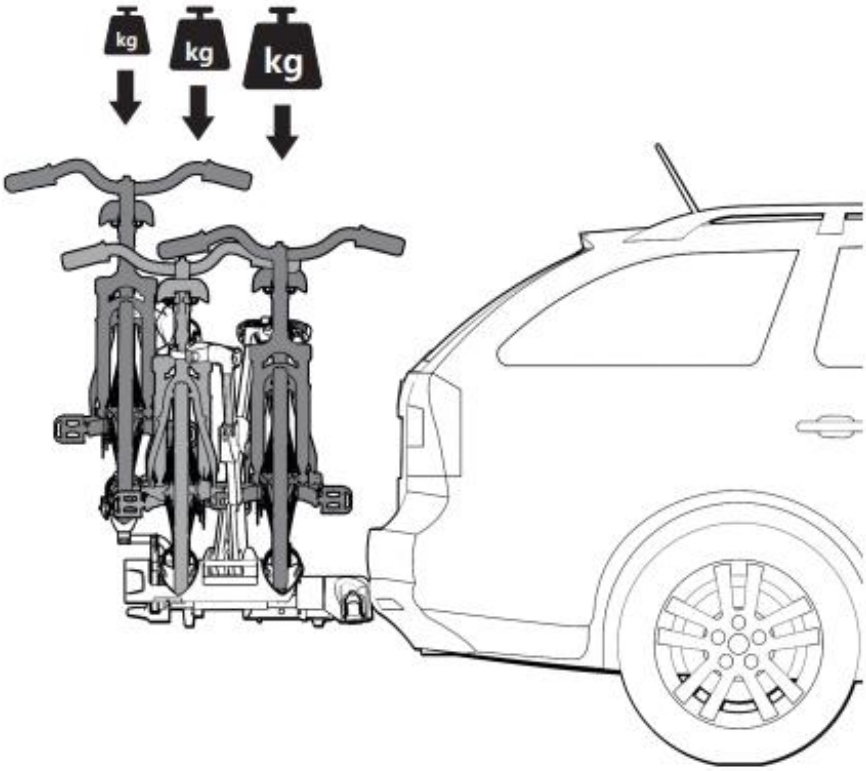

DANE TECHNICZNE ADAPTERA SPINDER XB2

PRODUCENT

SPINDER

NUMER KATALOGOWY

XB2 (S40011)

PASUJE DO

SPINDER TX2

KOLOR

czarny

MASA WŁASNA ADAPTERA

2,5 kg

LICZBA ROWERÓW MOŻLIWYCH DO PRZYMOCOWANIA

1

ROWERY ELEKTRYCZNE

NIE

MAKSYMALNA WAGA ROWERU

15 kg

MAKSYMALNY ROZSTAW OSI ROWERU

120 cm

MAKSYMALNA SZEROKOŚĆ OPONY

80 mm

ODSTĘP MIĘDZY OSTATNIĄ SZYNĄ BAGAŻNIKA A ADAPTEREM

14 cm

MAKSYMALNY OBWÓD RAMY ROWERU

30 cm

MOCOWANIE ROWERÓW

koła i rama

ZABEZPIECZENIE ANTYKRADZIEŻOWE

TAK

O marce

SPINDER
#wherever you go

Ponad trzydzieści lat temu Spinder zrewolucjonizował rynek, wprowadzając jeden z pierwszych bagażników rowerowych na hak. Holenderska marka, znana z doskonałego rzemiosła metalurgicznego i nowatorskiego wzornictwa, stworzyła na życzenie klienta niezwykle mocny bagażnik rowerowy do montowania na haku. Dziś, po przejęciu przez Tradekar Benelux BV w 2013 roku, Spinder nie tylko utrzymuje swoją pozycję lidera w dziedzinie bagażników rowerowych w Holandii i całej Europie, ale także kontynuuje swoją misję we wprowadzaniu na rynek innowacji i doskonałości w przystępnych cenach.

Z przejęciem Spinder przez Tradekar Benelux BV marka ta zyskała nowe możliwości rozwoju i produkcji. Tradekar, wykorzystując swoje doświadczenie, skupił się na ulepszaniu i rozwijaniu bagażników rowerowych Spinder. Od 2014 roku, z nową energią kontynuowana jest produkcja dwóch flagowych modeli bagażników – Spinder, **które dzięki udoskonaleniom i opatentowanemu szybkozłączu ustanawiają nowe standardy w łatwości montażu i bezpieczeństwie podczas transportu rowerów.** Modele TX2, SC2 czy Xplorer+ symbolizują profesjonalizm i holenderską jakość. Stworzone z myślą o miłośnikach rowerów, którzy cenią sobie bezpieczeństwo i wygodę transportu swoich jednośladów, są idealnym rozwiązaniem dla osób chcących cieszyć się wolnością jazdy na rowerze w mieście, na łonie natury, podczas wakacji czy w dowolnym innym miejscu.

