Dane aktualne na dzień: 27-11-2026 16:45

Link do produktu: https://dobrehaki.pl/adapter-xb3-na-dodatkowy-rower-spinder-sx2-i-prouser-fg2-fg2-plus-fg3-silver-p-24048.html



Adapter XB3 na dodatkowy rower | Spinder SX2 i ProUser FG2, FG2 Plus, FG3 Silver

Cena	**649 zł**
Dostępność	**Dostępny**
Numer katalogowy	**PRO-S40016**
Kod producenta	**PRO-S40016**
Kod EAN	**8717809400161**
Producent	**SPINDER**

Opis produktu

Zwiększ możliwości bagażnika Spinder oraz ProUser za pomocą adaptera na dodatkowy rower

Platformy rowerowe **Spinder SX2** oraz **ProUser FG2, FG2 Plus i FG3 Silver** zostały zaprojektowane w sposób pozwalający na łatwe zwiększenie ich możliwości transportowych. Jeśli potrzebujesz zabrać ze sobą jeden jednoślad więcej, nie musisz wymieniać całej platformy. W **paru prostych ruchach** można zamontować na nich **dedykowany adapter Spinder XB3** do przewozu dodatkowego roweru.

Adapter został wykonany równie solidnie co sama platforma bazowa, jednocześnie pozostając lekkim i poręcznym. Konstrukcja pozostaje **stabilna i pewna**, transport rowerów nadal jest **bezpieczny**, a montaż – bardzo łatwy i szybki. Dzięki temu możesz jeszcze bardziej cieszyć się możliwościami, jakie daje Ci Twój bagażnik!

To opcja, która idealnie sprawdzi się u osób, które na co dzień użytkują mniejszą platformę, ale od czasu do czasu potrzebują dodatkowego miejsca na kolejny rower dla znajomego lub członka rodziny i nie chcą stale jeździć z dużym, nieporęcznym bagażnikiem.



Lekki, solidny i uniwersalny - adapter na dodatkowy rower Spinder XB3

- Adapter rowerowy waży **zaledwie 3 kg.**
- Umożliwia przewożenie jednego dodatkowego roweru o wadze do **15 kg** (trzeciego lub czwartego na platformie).
- Łatwe zakładanie i zdejmowanie adaptera z uchwytu rowerowego - **montaż jest błyskawiczny.**
- Maksymalny odstęp między kołami roweru na adapterze - **120 cm**.
- **W zestawie**: adapter + wspornik do łączenia rowerów (sposób montażu - "rama-rama")

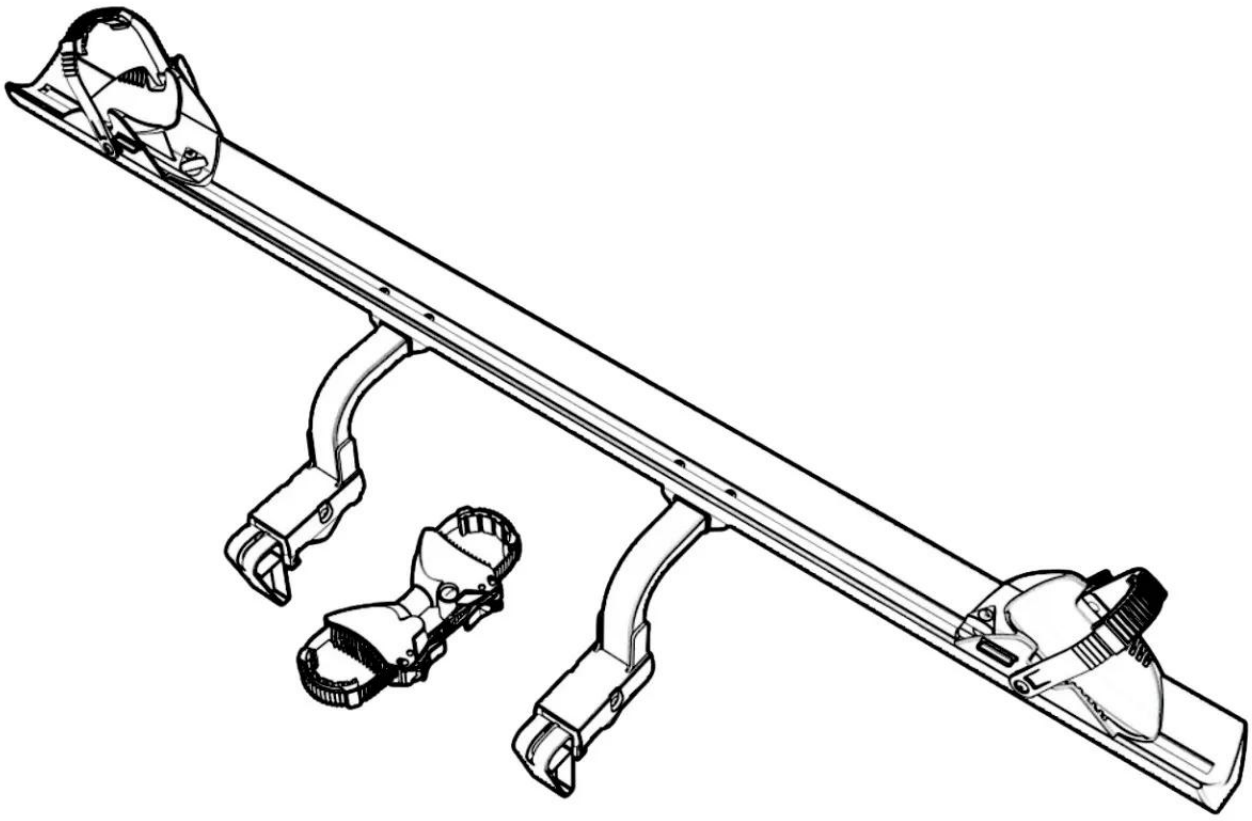

Zastanawiasz się czy to rozwiązanie dla Ciebie? Zdecydowanie tak, jeśli:

- **Posiadasz lub planujesz kupić** bagażnik **Spinder SX2, ProUser FG2, FG2 Plus** lub **FG3 Silver**, ale... brakuje Ci miejsca na kolejny rower.
- **Od czasu do czasu potrzebujesz dodatkowego stanowiska** na jednoślad dla znajomego lub kogoś z rodziny.
- Przysłowie "**przezorny zawsze ubezpieczony**" jest Ci bliskie i lubisz mieć możliwość elastycznej rozbudowy swojego sprzętu.

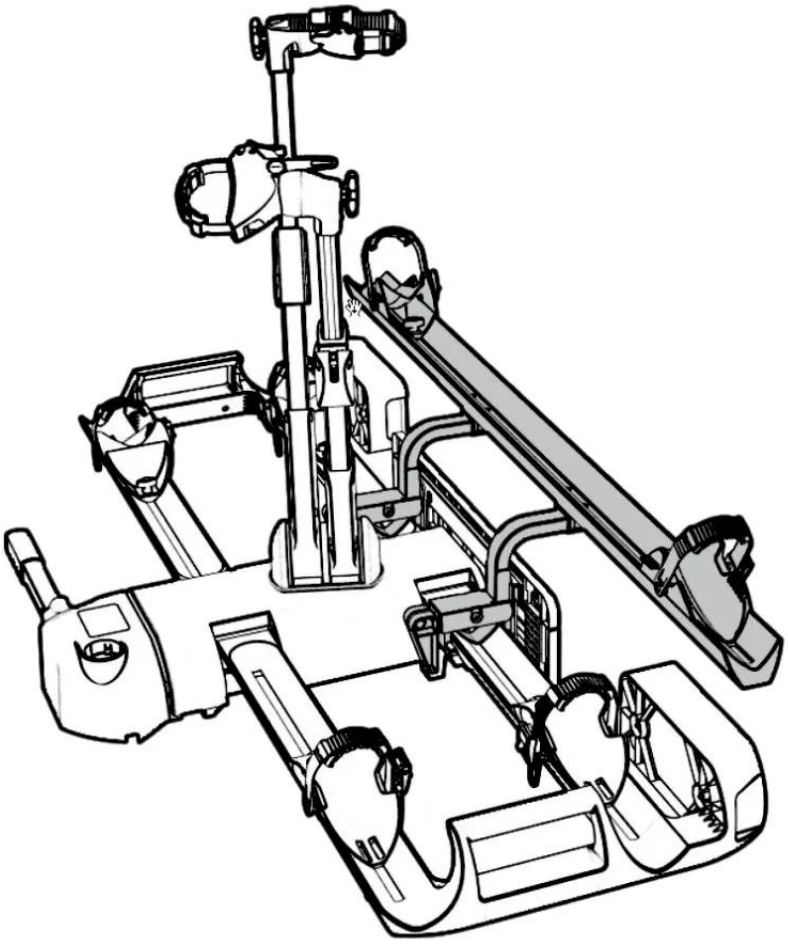

Jak przewozić rowery na bagażniku z zamontowanym adapterem?

Zasada jest prosta i oczywista - rowery montujemy **od najcięższego do najlżejszego** (najlżejszy rower trafia na adapter XB3). Jeśli chcemy przewozić rower elektryczny, warto wyciągnąć z niego baterię. Jak przy każdym bagażniku zalecamy również użycie dodatkowych zabezpieczeń - linek, pasków asekuracyjnych czy zwykłych trytytek.

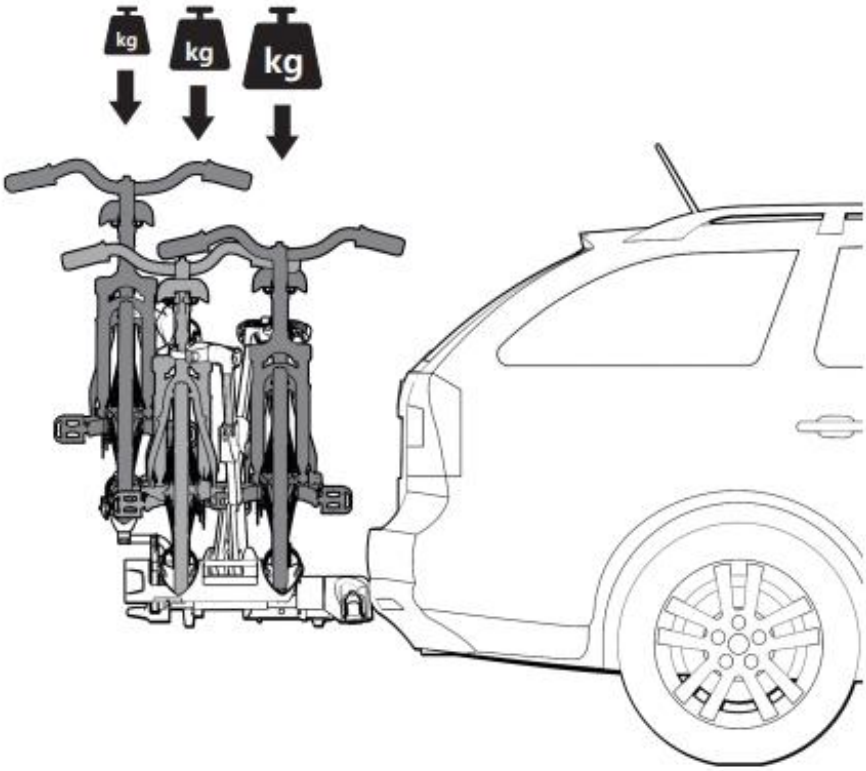

DANE TECHNICZNE ADAPTERA SPINDER XB3

PRODUCENT

SPINDER

NUMER KATALOGOWY

XB3 (S40016)

PASUJE DO BAGAŻNIKÓW SPINDER

SX2

PASUJE DO BAGAŻNIKÓW PROUSER

FG2, FG2 Plus, FG3 Silver

KOLOR

Srebrny

MASA WŁASNA ADAPTERA

2,5 kg

LICZBA ROWERÓW MOŻLIWYCH DO PRZYMOCOWANIA

1

ROWERY ELEKTRYCZNE

NIE

MAKSYMALNA WAGA ROWERU

15 kg

MAKSYMALNY ROZSTAW OSI ROWERU

120 cm

MAKSYMALNA SZEROKOŚĆ OPONY

80 mm

ODSTĘP MIĘDZY OSTATNIĄ SZYNĄ BAGAŻNIKA A ADAPTEREM

14 cm

MAKSYMALNY OBWÓD RAMY ROWERU

30 cm

MOCOWANIE ROWERÓW

Koła i rama

ZABEZPIECZENIE ANTYKRADZIEŻOWE

TAK

INSTRUKCJA MONTAŻU

POBIERZ TUTAJ

O marce

SPINDER
#wherever you go

Ponad trzydzieści lat temu Spinder zrewolucjonizował rynek, wprowadzając jeden z pierwszych bagażników rowerowych na hak. Holenderska marka, znana z doskonałego rzemiosła metalurgicznego i nowatorskiego wzornictwa, stworzyła na życzenie klienta niezwykle mocny bagażnik rowerowy do montowania na haku. Dziś, po przejęciu przez Tradekar Benelux BV w 2013 roku, Spinder nie tylko utrzymuje swoją pozycję lidera w dziedzinie bagażników rowerowych w Holandii i całej Europie, ale także kontynuuje swoją misję we wprowadzaniu na rynek innowacji i doskonałości w przystępnych cenach.

Z przejęciem Spinder przez Tradekar Benelux BV marka ta zyskała nowe możliwości rozwoju i produkcji. Tradekar, wykorzystując swoje doświadczenie, skupił się na ulepszaniu i rozwijaniu bagażników rowerowych Spinder. Od 2014 roku, z nową energią kontynuowana jest produkcja dwóch flagowych modeli bagażników – Spinder, **które dzięki udoskonaleniom i opatentowanemu szybkozłączu ustanawiają nowe standardy w łatwości montażu i bezpieczeństwie podczas transportu rowerów.** Modele TX2, SC2 czy Xplorer+ symbolizują profesjonalizm i holenderską jakość. Stworzone z myślą o miłośnikach rowerów, którzy cenią sobie bezpieczeństwo i wygodę transportu swoich jednośladów, są idealnym rozwiązaniem dla osób chcących cieszyć się wolnością jazdy na rowerze w mieście, na łonie natury, podczas wakacji czy w dowolnym innym miejscu.

