Dane aktualne na dzień: 27-11-2026 22:41

Link do produktu: https://dobrehaki.pl/bagaznik-na-2-rowery-na-dyszel-przyczepy-kempingowej-enduro-bs260-wysuwany-i-skladany-p-22878.html



Bagażnik na 2 rowery na dyszel przyczepy kempingowej Enduro BS260 | wysuwany i składany

Cena	**1 749 zł**
Dostępność	**Mała ilość**
Numer katalogowy	**PRO-91771-1**
Kod producenta	**PRO-91771**
Kod EAN	**8717809917713**
Producent	**ENDURO**
Ilość rowerów	**na 2 rowery**

Opis produktu

Enduro BS260 – Bagażnik na 2 rowery na dyszel przyczepy kempingowej

Planujesz aktywne wakacje z przyczepą kempingową i chcesz zabrać ze sobą rowery? Enduro BS260 to idealne rozwiązanie dla Ciebie. Ten solidny i funkcjonalny bagażnik umożliwia bezpieczny transport dwóch rowerów, w tym elektrycznych, bez konieczności demontażu podczas dostępu do schowka przyczepy.



Dlaczego warto wybrać Enduro BS260?

- **Innowacyjny system przesuwania**: Umożliwia łatwy dostęp do schowka przyczepy bez zdejmowania rowerów.
- **Kompatybilność z e-bike'ami**: Przystosowany do przewozu dwóch rowerów elektrycznych.
- **Solidna konstrukcja**: Wykonany z lekkiego, ale wytrzymałego aluminium.
- **Łatwy montaż**: Bagażnik jest wstępnie zmontowany, co ułatwia instalację.
- **Bezpieczeństwo**: Wyposażony w zamykane i zdejmowane uchwyty ramy.

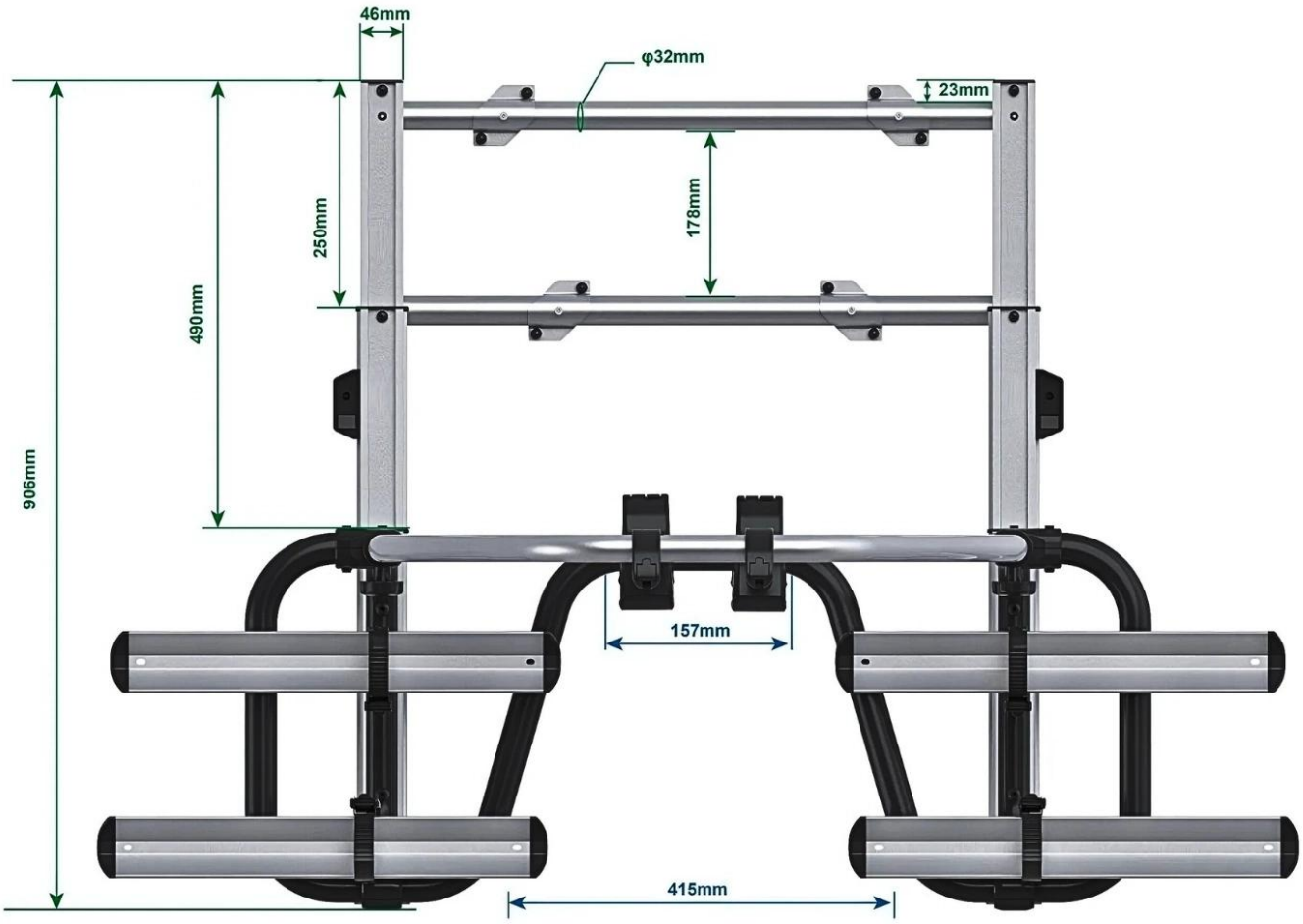

Dodatkowe akcesoria do Enduro BS260 dla Twoich indywidualnych potrzeb:

Enduro DR110 to praktyczne akcesorium stworzone specjalnie do bagażnika rowerowego Enduro BS260. W kilka chwil przekształca platformę na rowery w stabilną suszarkę na pranie, idealną na kempingu lub postoju z przyczepą. Montaż nie wymaga narzędzi – wystarczy umieścić ramę DR110 w prowadnicach bagażnika. Dzięki stalowej konstrukcji i udźwigowi do 10 kg suszarka jest trwała, odporna na warunki atmosferyczne i wygodna w użytkowaniu. To idealne rozwiązanie dla osób podróżujących kamperem lub z przyczepą, które chcą oszczędzać miejsce i zwiększyć funkcjonalność bagażnika BS260.



Specyfikacja techniczna bagażnika Enduro BS260:

MODEL

Enduro BS260

KOD PRODUCENTA

91771

MAKSYMALNA LICZBA ROWERÓW

2

ROWERY ELEKTRYCZNE

Tak

MOŻLIWOŚĆ PRZESUWANIA BAGAŻNIKA Z ROWERAMI

Tak - na 490 mm

MOŻLIWOŚĆ ZŁOŻENIA

Tak

MOCOWANIE ROWERÓW

Blokady i zdejmowane uchwyty ramy

MASA WŁASNA BAGAŻNIKA

12,5 kg

MAKSYMALNA ŁADOWNOŚĆ

60 kg

KOLOR

Srebrny

MATERIAŁ

Aluminium

MAKSYMALNA ŚREDNICA RAMY ROWERU

75 mm

MAKSYMALNY ROZSTAW OSI

1350 mm

MAKSYMALNA SZEROKOŚĆ OPONY

60 mm

MAKSYMALNA SZEROKOŚĆ DYSZLA

70 mm

WYMIARY PO ROZŁOŻENIU

137 x 86 x 51 cm

WYMIARY PO ZŁOŻENIU

98 x 29 x 51 cm

ODSTĘP MIĘDZY SZYNAMI DO MONTAŻU KÓŁ

200 mm

Enduro BS260 to doskonały wybór dla osób poszukujących solidnego i estetycznego bagażnika rowerowego na dyszel przyczepy kempingowej. Jego funkcjonalność i nowoczesny design sprawiają, że każda podróż z rowerami staje się prostsza i przyjemniejsza.

O producencie

Enduro Technology to jedna z marek Tradekar Benelux BV. Firma od lat specjalizuje się w tworzeniu nowoczesnych rozwiązań dla caravaningu, takich jak systemy manewrowania przyczepą (mover Enduro), akumulatory do przyczep i kamperów oraz bagażniki rowerowe na hak i na dyszel.

Produkty Enduro wyróżniają się niezawodnością, wysoką jakością i korzystną ceną, a dzięki licznym testom i stałej kontroli jakości są w pełni bezpieczne w użytkowaniu. Marka stale inwestuje w innowacje, aby ułatwiać życie podróżnym i zapewniać im więcej czasu na prawdziwy wypoczynek.

Wybierając Enduro, stawiasz na sprawdzone rozwiązania caravaningowe, które towarzyszą użytkownikom przyczep kempingowych i kamperów na drogach w całej Europie.


ENDURO SD260
ENDURO
TECHNOLOGY