Dane aktualne na dzień: 27-11-2026 18:22

Link do produktu: https://dobrehaki.pl/bagaznik-platforma-rowerowa-na-hak-spinder-sl3-led-przesuwny-i-skladany-p-17333.html



Bagażnik platforma rowerowa na hak SPINDER SL3 LED | przesuwny i składany

Cena	**3 899 zł**
Dostępność	**Dostępny**
Numer katalogowy	**PRO-S30002**
Kod producenta	**PRO-S30002**
Kod EAN	**8717809300027**
Producent	**SPINDER**
Ilość rowerów	**na 3 rowery**

Opis produktu

Bagażnik rowerowy Spinder SL3 - jakość Premium prosto z Holandii

Rok 2023 to moment wyjątkowej premiery dla rowerzystów. Lider na Zachodnim rynku wywodzący się prosto z rowerowej stolicy świata, czyli holenderska marka Spinder, stworzyła serię bagażników i akcesoriów rowerowych **dedykowaną najbardziej wymagającym użytkownikom. Takim jak Ty.**

Idealny do samochodów z drzwiami skrzydłowymi, otwieranymi na boki! Jeśli posiadasz samochód z dużą klapą to wybierz bagażnik Pro-User FG2 Plus.

Linia Spinder 2.0 to synonim **innowacji, funkcjonalności i luksusu**.

Zobacz krótki filmik w zakładce "**Video**".



Co wyróżnia bagażnik Spinder SL3:

- Jego solidną konstrukcję wykonano z komponentów najwyższej jakości, zachowując przy tym możliwie najniższą wagę.
- Opatentowane przez markę **szybkozłącze** to jeden z **najszybszych i najstabilniejszych systemów montażu** bagażnika na kuli haka obecny na rynku.
- Za pomocą adaptera zwiększysz jego możliwości i przewieziesz **nawet 4 rowery**.
- System przesuwny zapewnia **bezproblemowy dostęp** do bagażnika samochodu nawet z zamontowanymi rowerami.
- Niezwykle **uniwersalny** - pasuje do wielu samochodów, rowerów i kul holowniczych.

- Jest nie tylko platformą na rowery, ale także bazą do zamontowania dużej skrzyni transportowej BX1**.**
- W parze z jego funkcjonalnością idzie **wyjątkowy design**. **Elegancka matowa czerń i nowoczesne światła LED** nadają mu niepowtarzalnego charakteru.



Z platformą rowerową Spinder SL3 zapomnisz o ograniczeniach

Na bagażniku Spinder SL3 przewieziesz 3 (lub 4) rowery każdego typu - od lekkich rowerów szosowych po ciężkie rowery górskie i elektryczne. Pozwalają na to:

- ładowność wynosząca aż **60 kg**,
- uchwyty z długimi paskami dla grubych ram do **35 cm obwodu**,
- szerokie podpory dla kół do **100 mm**,
- długie szyny dla nawet **140 cm** rozstawu osi roweru,





Nie stracisz dostępu do bagażnika swojego samochodu nawet po zamontowaniu rowerów

Spinder SL3 jest wyposażony w **innowacyjny system przesuwny**, który wysuwa się na **51 cm**. Dzięki temu zyskasz wystarczająco dużo miejsca, by swobodnie wyjąć rzeczy z bagażnika swojego samochodu.

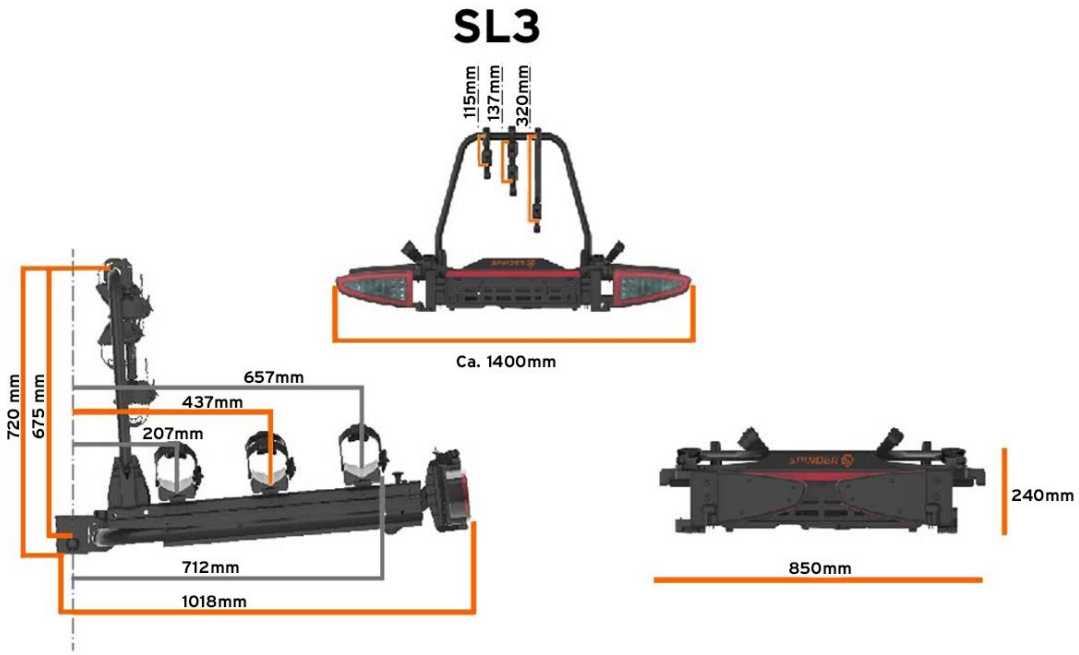

Spinder SL3 to idealny bagażnik na kulę Fix4Bike!

Posiadasz nietypową kulę? Bagażnik rowerowy Spinder SL3 jest **dostosowany do montażu na wielu rodzajach kul**. Pasuje również do Fix4Bike.

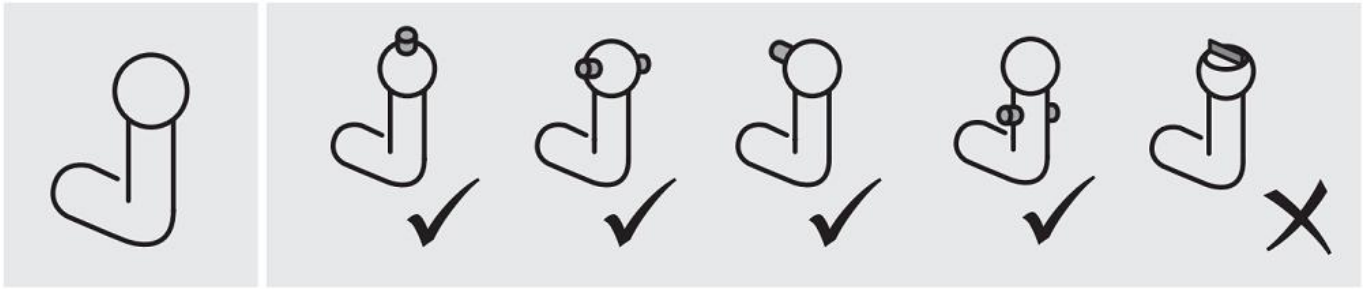

Bagażnik montowany na haku holowniczym przemyślany w każdym calu

- Jest bardzo kompaktowy, łatwy w przenoszeniu i przechowywaniu.
- Łatwy i szybki montaż na haku za pomocą szybkozłącza.
- Dostęp do bagażnika zapewnia łatwy w użyciu mechanizm wysuwania.
- Rowery w czasie drogi są stabilne i bezpieczne.
- Możliwość mocowania za sztyce, więc nie ma ryzyka uszkodzenia karbonowej ramy roweru.
- Elastyczne i blokowane zaciski kół rowerowych.
- Oświetlenie za pomocą zintegrowanej wtyczki 7 i 13-pinowej (Jaeger).
- Aktywne światło przeciwmgielne i oświetlenie światła wstecznego.



Łatwo, szybko i bez użycia siły - montaż bagażnika Spinder SL3

Opatentowane szybkozłącze umożliwia łatwy i szybki montaż bagażnika na haku holowniczym. Możesz zapomnieć o jakichkolwiek narzędziach i głowieniu się nad skręcaniem części. **Z prawidłowym i szybkim zamontowaniem** tego bagażnika na haku **poradzi sobie każdy** amator.

Co równie istotne, platforma waży **jedynie 21,8 kg**, dlatego wiele osób radzi sobie z jej montażem samodzielnie.

Platformę Spinder SL3 można złożyć i zawiesić na ścianie

Większość osób nie używa na co dzień bagażnika rowerowego, dlatego tak cenna jest **funkcja składania bagażnika**. Znacząco ułatwia jego przechowywanie, a także przenoszenie. Złożony bagażnik można zabezpieczyć pokrowcem.

Po użyciu nie rzucaj swojego bagażnika w kąt! Bagażnik Spinder SL3 można powiesić na ścianie na dedykowanym wieszaku**,** co dodatkowo uchroni go przed uszkodzeniami. Dłużej będzie wyglądał jak nowy.



Spinder SL3 spełnia wszystkie wymogi prawne

Przy projektowaniu platformy rowerowej Spinder SL3 pomyślano również o **bezpieczeństwie w czasie jazdy -** bagażnik jest wyposażony w standardowe **światła wymagane przez prawo**, światła cofania i tylne światła przeciwmgielne. Dzięki temu idealnie nadaje się **do użytku w kraju i za granicą**, ponieważ w wielu państwach światła przeciwmgielne są obowiązkowe.

Zabezpieczenia antykradzieżowe ukryte w detalach bagażnika Spinder SL3

System montażu na haku wyposażony jest w pewną blokadę zamykaną na klucz, dzięki której nikt niepożądany nie ściągnie bagażnika z kuli.

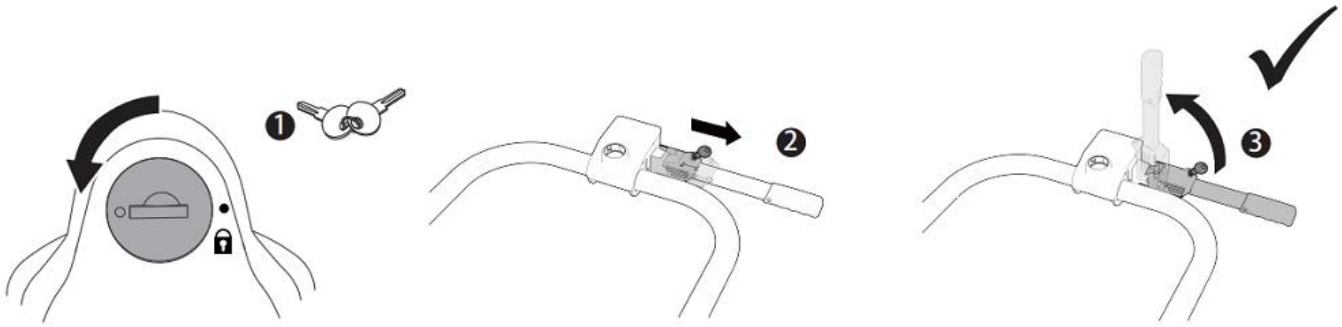

Ramię służące do mocowania rowerów na bagażniku Spinder SL3, wyposażone jest w **dwa bardzo praktyczne zabezpieczenia** chroniące zamontowane rowery przed potencjalną kradzieżą.





Ogromną zaletą pasków, które obejmują ramę roweru, jest nie tylko ich **uniwersalność** i możliwość dostosowania ich do ram różnej grubości, ale także materiał, z którego są wykonane. Na pierwszy rzut oka można stwierdzić, że są całkowicie plastikowe, ale nic bardziej mylnego - w ich wnętrzu, na całej długości, kryje się **metalowa blaszka**, która znacząco utrudnia przecięcie lub rozerwanie paska i kradzież roweru.



Kolejnym, powszechnie znanym i cenionym zabezpieczeniem antykradzieżowym, zastosowanym we wsporniku mocującym rowery, jest **zamek,** który uniemożliwia zdjęcie pasków z ramy roweru bez użycia **odpowiedniego klucza.**

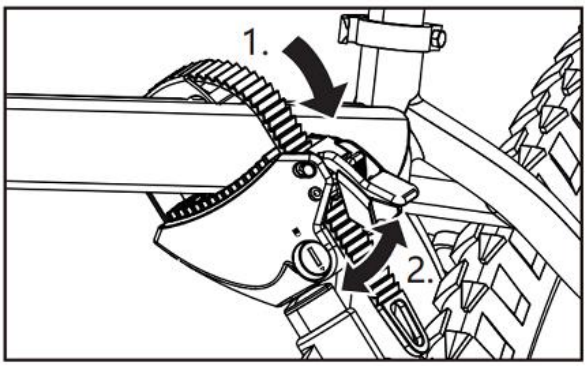

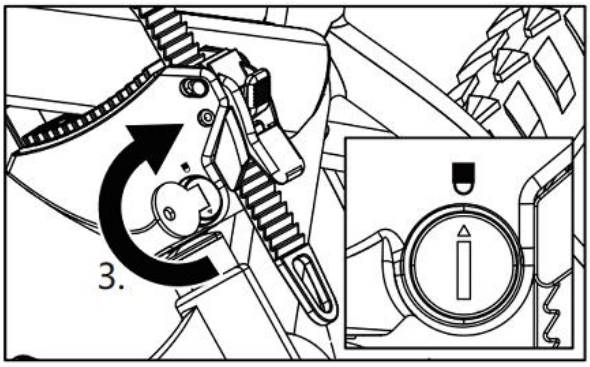

Szereg zabezpieczeń obecnych w tym innowacyjnym bagażniku Spinder SL3 dowodzi, że to **produkt wart swojej ceny i Twojego zaufania.**

W pudełku znajdziesz:

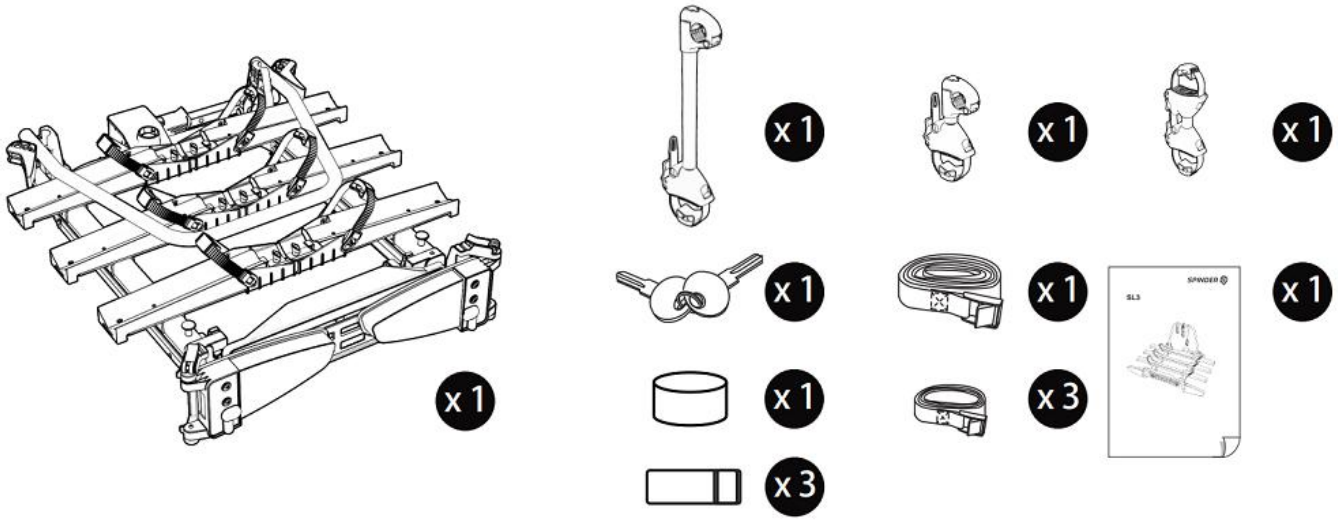

DANE TECHNICZNE BAGAŻNIKA ROWEROWEGO NA HAK SPINDER SL3

PRODUCENT

SPINDER

NUMER KATALOGOWY

SL3 (S30002)

KOLOR

czarny

MASA WŁASNA BAGAŻNIKA

21,8 kg

MAKSYMALNA LICZBA ROWERÓW

3 (4 z adapterem)

MAKSYMALNA ŁADOWNOŚĆ

60 kg

MAKSYMALNA WAGA JEDNEGO ROWERU

20 kg (przy zamontowanych trzech rowerach)

ROWERY ELEKTRYCZNE

TAK

UCHYLANY

NIE

PRZESUWNY

TAK - na 51 cm

SKŁADANY

TAK

MAKSYMALNY ROZSTAW OSI ROWERU

140 cm

MAKSYMALNA SZEROKOŚĆ OPONY

100 mm

MAKSYMALNY OBWÓD RAMY ROWERU

35 cm

ODSTĘP MIĘDZY SZYNAMI DO MONTAŻU KÓŁ

23 cm

WYMIARY PO ROZŁOŻENIU

141 x 100 x 75 cm

WYMIARY PO ZŁOŻENIU

102 x 87 x 24 cm

MOCOWANIE ROWERÓW

koła i rama

ZABEZPIECZENIE ANTYKRADZIEŻOWE

TAK

MAKSYMALNA PRĘDKOŚĆ JAZDY Z BAGAŻNIKIEM

130 km/h

O marce

Ponad trzydzieści lat temu Spinder zrewolucjonizował rynek, wprowadzając jeden z pierwszych bagażników rowerowych na hak. Holenderska marka, znana z doskonałego rzemiosła metalurgicznego i nowatorskiego wzornictwa, stworzyła na życzenie klienta niezwykle mocny bagażnik rowerowy do montowania na haku. Dziś, po przejęciu przez Tradekar Benelux BV w 2013 roku, Spinder nie tylko utrzymuje swoją pozycję lidera w dziedzinie bagażników rowerowych w Holandii i całej Europie, ale także kontynuuje swoją misję we wprowadzaniu na rynek innowacji i doskonałości w przystępnych cenach.

Z przejęciem Spinder przez Tradekar Benelux BV marka ta zyskała nowe możliwości rozwoju i produkcji. Tradekar, wykorzystując swoje doświadczenie, skupił się na ulepszaniu i rozwijaniu bagażników rowerowych Spinder. Od 2014 roku, z nową energią kontynuowana jest produkcja dwóch flagowych modeli bagażników – Spinder, **które dzięki udoskonaleniom i opatentowanemu szybkozłączu ustanawiają nowe standardy w łatwości montażu i bezpieczeństwie podczas transportu rowerów.** Modele TX2, SC2 czy Xplorer+ symbolizują profesjonalizm i holenderską jakość. Stworzone z myślą o miłośnikach rowerów, którzy cenią sobie bezpieczeństwo i wygodę transportu swoich jednośladów, są idealnym rozwiązaniem dla osób chcących cieszyć się wolnością jazdy na rowerze w mieście, na łonie natury, podczas wakacji czy w dowolnym innym miejscu.


MEGON