Dane aktualne na dzień: 27-11-2026 18:25

Link do produktu: https://dobrehaki.pl/bagaznik-rowerowy-na-hak-spinder-tx2-led-nowosc-2026-p-17337.html



Bagażnik rowerowy na hak SPINDER TX2 LED | Nowość 2026

Cena	**2 899 zł**
Dostępność	
Numer katalogowy	**PRO-S30011**
Kod producenta	**PRO-S30011**
Kod EAN	**8717809300119**
Producent	**SPINDER**
Ilość rowerów	**na 2 rowery**

Opis produktu

Spinder TX2 LED – najnowsza wersja bagażnika Premium ze zoptymalizowanymi ramionami mocującymi

Szukasz niezawodnego i bezpiecznego sposobu na przewóz rowerów? Bagażnik na hak **Spinder TX2 LED** to udoskonalona, najnowsza wersja cenionego modelu, który zdobył zaufanie tysięcy rowerzystów w Polsce i Holandii. W tej generacji zoptymalizowano ramiona mocujące, dzięki czemu montaż rowerów jest jeszcze szybszy i prostszy, przy zachowaniu wzorowej stabilności. Projektując tę platformę, inżynierowie odrzucili wszelkie kompromisy, stawiając na jakość, innowację i maksymalną wygodę.

Wybierając Spinder TX2, inwestujesz w solidny sprzęt z segmentu **Premium**, wykonany z trwałego aluminium i powlekanej stali. Zyskujesz spokój ducha w trasie i przenosisz swoje wycieczki rowerowe, zarówno te codzienne, jak i wakacyjne, na zupełnie **wyższy poziom komfortu i bezpieczeństwa**.



Dlaczego warto wybrać platformę Spinder TX2 LED? Najważniejsze korzyści

- **Transport ciężkich e-bike'ów bez obaw:** Potężna ładowność do 60 kg sprawia, że bez problemu przewieziesz dwa ciężkie rowery elektryczne lub masywne rowery miejskie.
- **Nowe, zmodernizowane ramiona mocujące:** Przeprojektowany system chwytaków sprawia, że przypinanie jednośladów zajmuje mniej czasu i jest wyjątkowo intuicyjne.
- **Ochrona delikatnych ram (w tym karbonowych):** Innowacyjne paski zamiast sztywnych łapek gwarantują, że rama Twojego roweru nie ulegnie zarysowaniu ani zgnieceniu.
- **Kompaktowość jakiej potrzebujesz:** Bagażnik jest w pełni składany do wymiarów niewielkiej walizki, co niesamowicie ułatwia jego przechowywanie w garażu, piwnicy lub przewożenie w bagażniku auta.
- **Pełen dostęp do bagażnika samochodu:** Dzięki systemowi łatwego uchylania, zawsze masz bezproblemowy dostęp do rzeczy w aucie – nawet z zamontowanymi rowerami!

Uniwersalność, która zaskakuje - pasuje do każdego typu roweru i ramy

Zamiast tradycyjnych, sztywnych zacisków, zastosowano tu uniwersalne, **elastyczne paski z ukrytym stalowym rdzeniem** oraz w pełni ułatwiające załadunek, wysuwane podpory na koła. Co to oznacza dla Ciebie? **Brak problemów z nietypowymi kształtami ram i szerokością opon!** Niezależnie od tego, czy posiadasz aerodynamiczną szosówkę, grubą ramę roweru elektrycznego czy rower górski – paski pewnie i bezpiecznie obejmą każdą ramę o obwodzie do 35 cm.



Dodatkowo, możliwość łatwego dokupienia i montażu **adaptera na trzeci rower** sprawia, że platforma rośnie razem z Twoimi potrzebami. Wystarczy jeden klik, a bagażnik staje się idealny dla rodziny wariantu 2+1.



Błyskawiczny i bezproblemowy montaż - oszczędzaj czas na to, co ważne

Zapomnij o skomplikowanych narzędziach i siłowaniu się ze sprzętem. **Opatentowane szybkozłącze** pozwala na pewne zamocowanie platformy na kuli haka holowniczego w zaledwie kilka sekund. Mechanizm z blokadą zapewnia doskonałą stabilność, a optymalna waga (**18 kg**) sprawia, że montaż bagażnika nie wymaga użycia dużej siły - bez problemu poradzi z nim sobie każdy użytkownik.

SPINDER TX2 a kradzież? Zabezpieczenia w standardzie.

Zostawiasz rowery na parkingu podczas przerwy w podróży? Z platformą Spinder TX2 nie musisz się martwić. Producent zadbał o wysokie standardy bezpieczeństwa, stosując podwójne zabezpieczenie:

1. **Zamek na kluczyk** – blokuje możliwość demontażu samego bagażnika z kuli haka.
2. **Paski ze stalowym rdzeniem** – choć z zewnątrz wyglądają na wykonane z tworzywa sztucznego chroniącego lakier, w ich wnętrzu kryje się wytrzymały metalowy rdzeń uniemożliwiający łatwe przecięcie czy rozerwanie. Dodatkowo uchwyty mocujące rowery również blokowane są na kluczyk.



Nowoczesne oświetlenie LED i pełna zgodność z prawem

Bagażnik jest wyposażony w zintegrowane, znakomicie widoczne **światła LED** podłączane za pomocą 13-pinowej wtyczki Jaeger (z opcją 7-pinową dzięki odpowiednim adapterom), co gwarantuje optymalną widoczność na drodze. Posiada niezbędne w wielu krajach europejskich **światło cofania oraz światło przeciwmgielne**. Podróżujesz w pełni bezpiecznie, ze sprzętem gwarantującym nowoczesny wygląd i całkowitą zgodność z przepisami o ruchu drogowym.

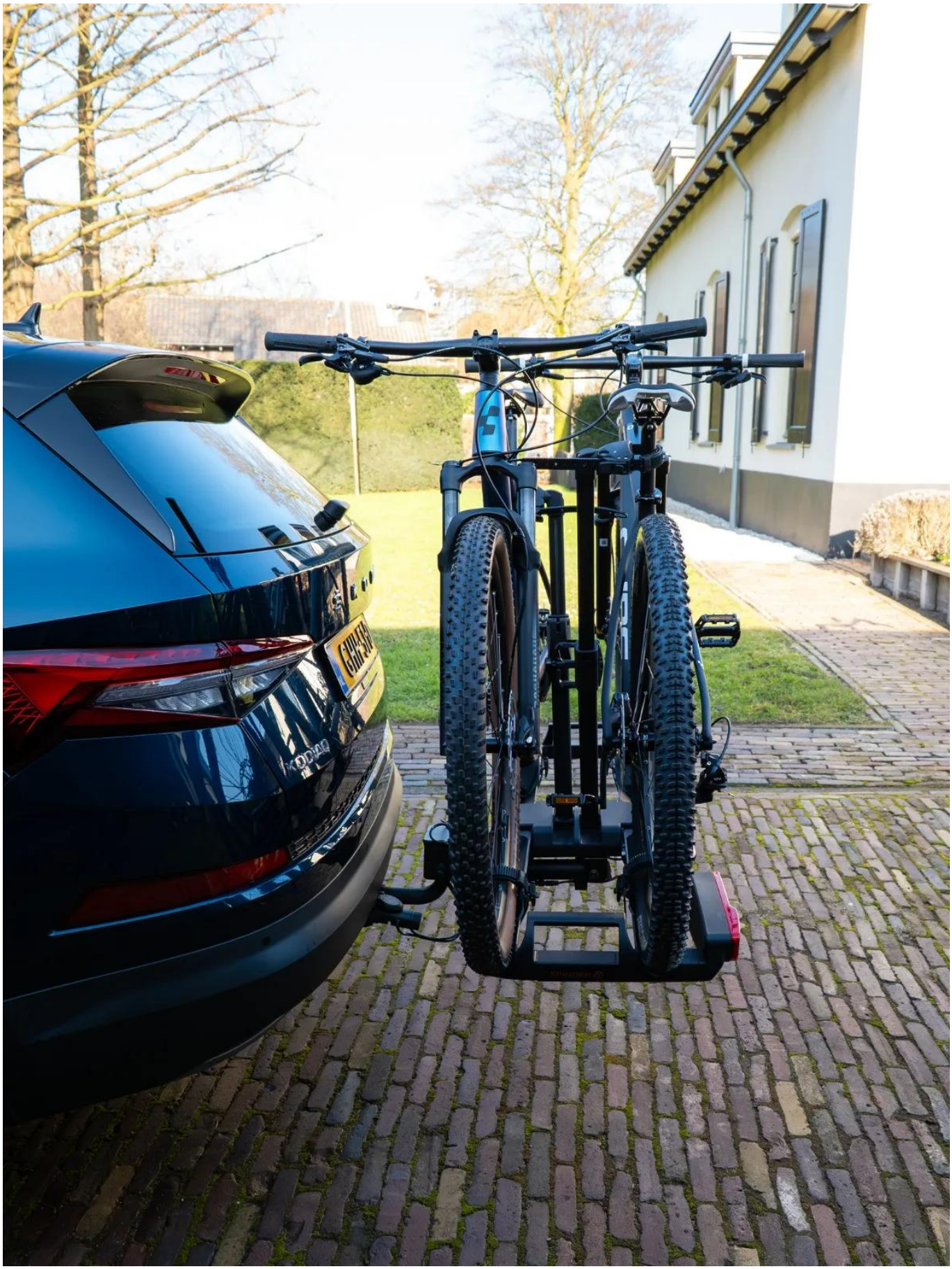

Rozbuduj swój zestaw o przydatne akcesoria:

- Adapter na trzeci rower – dedykowany zestaw, gdy podróżujecie w trójkę.
- Rampa najazdowa – idealna do łatwego wprowadzania ciężkich rowerów elektrycznych na szyny bez dźwigania.
- Torba (pokrowiec) do przechowywania – ochroni sprzęt przed kurzem w garażu i ułatwi czysty transport w bagażniku samochodu.

Kompatybilność z kulą Fix4Bike

Bagażnik z powodzeniem zamontujesz zarówno na hakach tradycyjnych, jak i systemach Fix4Bike. Pamiętaj jedynie, że montaż na haku z bolcami odbywa się w sposób standardowy, co oznacza, że specyficzne zalety systemu Fix4Bike nie są w tym przypadku wykorzystywane.

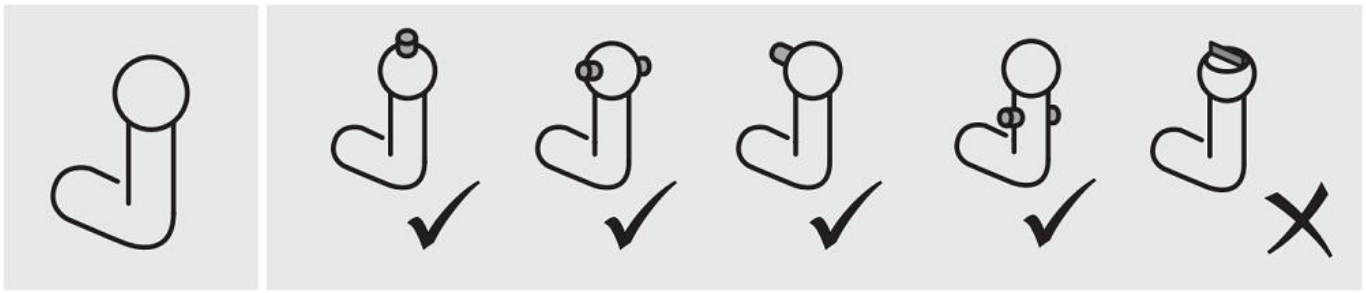

Zanim zamontujesz rowery – sprawdź dopuszczalne obciążenie

Przed wyruszeniem w trasę zawsze upewnij się, jakie jest maksymalne dopuszczalne obciążenie pionowe kuli Twojego haka holowniczego (najczęściej jest to 75 kg lub 80 kg). Pamiętaj: łączna masa bagażnika (18 kg) oraz przewożonych rowerów nie może przekraczać tej wartości.

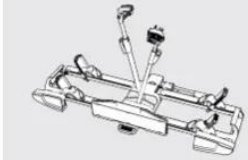

18 kg

Max S kg →	x2
40 kg	Max 22 kg
50 kg	Max 32 kg
60 kg	Max 42 kg
75 kg	Max 57 kg
90 kg	Max 60 kg ⚠
120 kg	Max 60 kg ⚠



Ca. 1400mm



Zawartość opakowania – co otrzymujesz w zestawie?

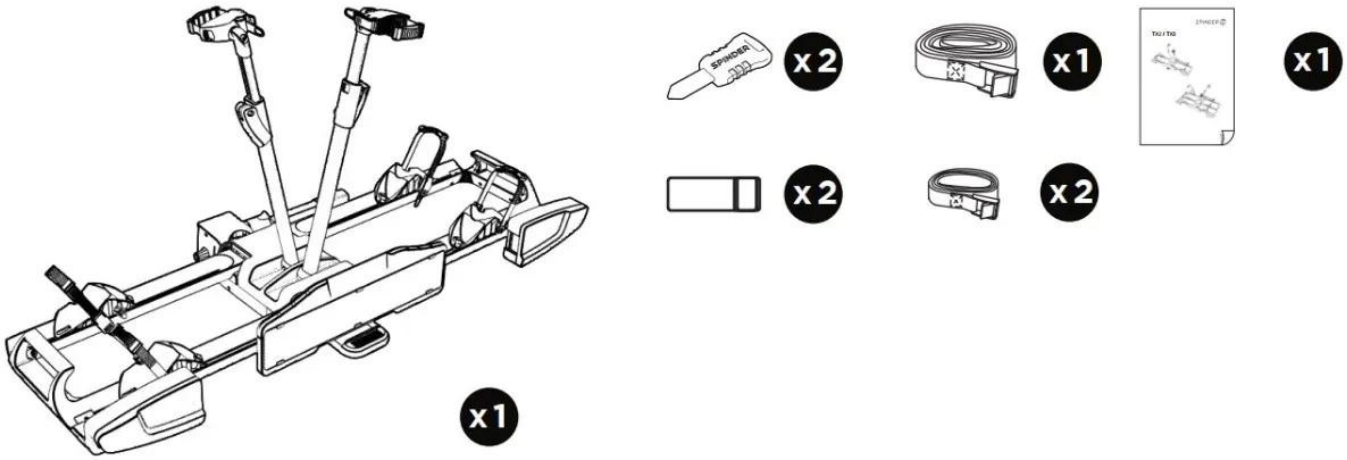

DANE TECHNICZNE BAGAŻNIKA ROWEROWEGO NA HAK SPINDER TX2 LED

PRODUCENT

SPINDER

NUMER KATALOGOWY

TX2 (S30011) wersja z wtyczką 13-pin

KOLOR

czarny

MATERIAŁ

stal powlekana + aluminium

MASA WŁASNA BAGAŻNIKA

18 kg

MAKSYMALNA LICZBA ROWERÓW

2 (3 z adapterem)

MAKSYMALNA ŁADOWNOŚĆ

60 kg

MAKSYMALNA WAGA JEDNEGO ROWERU

30 kg

ROWERY ELEKTRYCZNE (E-BIKE)

TAK

UCHYLANY

TAK

PRZESUWNY

NIE

SKŁADANY

TAK

MAKSYMALNY ROZSTAW OSI ROWERU

135 cm

MAKSYMALNA SZEROKOŚĆ OPONY

80 mm

MAKSYMALNY OBWÓD RAMY ROWERU

35 cm

WYMIARY PO ROZŁOŻENIU

140 x 91 x 62 cm

WYMIARY PO ZŁOŻENIU

25 x 74 x 62 cm

ODSTĘP MIĘDZY SZYNAMI DO MONTAŻU KÓŁ

27 cm (1-2), 14 cm (2-3)

ODSTĘP OD KULI HAKA DO 1 I 2 SZYNY

1 szyna 179 mm / 2 szyna 448 mm

MOCOWANIE ROWERÓW

koła i rama

ZABEZPIECZENIE ANTYKRADZIEŻOWE

TAK (zamek na kuli + blokowane zaciski)

MAKSYMALNA PRĘDKOŚĆ JAZDY Z BAGAŻNIKIEM

130 km/h

Instrukcja obsługi TX2 LED

Instrukcja obsługi bagażnika rowerowego Spinder TX2 / TX2 LED

Bagażnik rowerowy Spinder TX2 oraz Spinder TX2 LED to platformowe rozwiązanie montowane na hak holowniczy, zaprojektowane do bezpiecznego transportu dwóch rowerów, w tym również cięższych rowerów elektrycznych. Konstrukcja oparta na stali i aluminium, zintegrowane oświetlenie LED oraz funkcja odchylania sprawiają, że jest to model przystosowany zarówno do codziennego użytkowania, jak i do długich tras wakacyjnych.

W praktyce oznacza to, że użytkownik otrzymuje bagażnik rowerowy na hak, który łączy wysoką nośność, stabilność podczas jazdy oraz realną wygodę obsługi, bez konieczności demontażu rowerów przy dostępie do bagażnika samochodu.

Charakterystyka techniczna i możliwości użytkowe

Spinder TX2 przeznaczony jest do przewozu maksymalnie dwóch rowerów przy całkowitym obciążeniu sięgającym 60 kg, przy czym rzeczywista ładowność zależy od dopuszczalnego nacisku pionowego haka holowniczego w danym pojeździe. Maksymalna masa jednego roweru wynosi 30 kg, co sprawia, że bagażnik bardzo dobrze sprawdza się także przy transporcie rowerów elektrycznych typu e-bike.

Bagażnik umożliwia przewóz rowerów o rozstawie osi do 135 cm oraz oponach o szerokości do 80 mm. Producent dopuszcza jazdę z maksymalną prędkością 130 km/h, pod warunkiem prawidłowego montażu oraz regularnej kontroli mocowań.

Wymagania dotyczące haka holowniczego

Bagażnik rowerowy Spinder TX2 może być montowany wyłącznie na hakach holowniczych spełniających europejskie normy techniczne. Kula haka musi mieć średnicę 50 mm i być wykonana ze stali lub żeliwa o odpowiedniej wytrzymałości. Niedopuszczalne jest stosowanie haków aluminiowych lub wykonanych z lekkich stopów, ponieważ nie zapewniają one właściwego bezpieczeństwa podczas transportu rowerów.

Dla prawidłowego działania mechanizmu szybkozamykającego kluczowe znaczenie ma czystość kuli haka. Jeżeli na powierzchni znajduje się farba lub warstwa ochronna, zaleca się jej delikatne usunięcie zgodnie z zaleceniami producenta haka.

Montaż bagażnika na haku holowniczym

Montaż Spinder TX2 został zaprojektowany w taki sposób, aby był szybki i intuicyjny. Samochód należy zaparkować na równej nawierzchni i zabezpieczyć hamulcem ręcznym, a następnie rozłożyć bagażnik i osadzić go bezpośrednio na kuli haka holowniczego.

Po dociśnięciu mechanizmu szybkozłącza do momentu wyraźnego oporu, bagażnik należy zablokować kluczykiem. Ten element pełni podwójną funkcję, ponieważ zabezpiecza zarówno przed poluzowaniem w trakcie jazdy, jak i przed kradzieżą. Po podłączeniu wtyczki elektrycznej warto sprawdzić poprawność działania świateł, a po przejechaniu kilku kilometrów ponownie skontrolować stabilność całego zestawu.

Mocowanie rowerów i stabilność podczas jazdy

Przed zamocowaniem rowerów na bagażniku należy usunąć wszystkie luźne elementy, takie jak sakwy, koszyki, pompki czy akumulatory w rowerach elektrycznych. Najcięższy rower powinien zostać umieszczony najbliżej samochodu, co znacząco poprawia stabilność podczas jazdy i ogranicza obciążenia działające na hak.

Każdy rower ustawiany jest w osobnej szynie i zabezpieczany paskami na kołach, a następnie stabilizowany za pomocą regulowanego ramienia mocującego ramę lub sztycę podsiodłową. Dla użytkownika najważniejsze jest to, że prawidłowo zamocowane rowery nie przemieszczają się względem siebie i pozostają stabilne nawet na dłuższych trasach.

Funkcja odchylania i dostęp do bagażnika auta

Jednym z najczęściej docenianych elementów bagażnika Spinder TX2 jest funkcja odchylania, która umożliwia otwarcie klapy bagażnika samochodu bez konieczności zdejmowania rowerów. Mechanizm uruchamiany jest pedałem umieszczonym u podstawy konstrukcji.

Po jego naciśnięciu platforma z rowerami delikatnie odchyla się do tyłu, zapewniając swobodny dostęp do przestrzeni bagażowej. Po zamknięciu klapy bagażnika wystarczy unieść bagażnik do pozycji transportowej, aż do wyraźnego zablokowania mechanizmu.

Oświetlenie LED i tablica rejestracyjna

Spinder TX2 LED wyposażony jest w pełne tylne oświetlenie wykonane w technologii LED, obejmujące światła pozycyjne, stop,

kierunkowskazy oraz światło przeciwmgielne. Przy zastosowaniu gniazda 13-pin dostępne jest również światło cofania.

Tablica rejestracyjna musi być zamontowana w przeznaczonym do tego uchwycie i pozostawać czytelna w każdych warunkach drogowych, co ma znaczenie zarówno dla bezpieczeństwa, jak i zgodności z przepisami.

Bezpieczeństwo jazdy i zalecenia praktyczne

Jazda z bagażnikiem rowerowym na haku wpływa na charakterystykę prowadzenia samochodu, dlatego zaleca się spokojny styl jazdy i unikanie gwałtownych manewrów. Maksymalna prędkość jazdy wynosi 130 km/h, a na progach zwalniających prędkość powinna zostać znacząco ograniczona.

Nie zaleca się stosowania pokrowców ani plandek na rowery, ponieważ zwiększają one opór powietrza i mogą prowadzić do niestabilności zestawu. Regularna kontrola pasków i ramion mocujących przed każdą podróżą jest kluczowa dla zachowania bezpieczeństwa.

Demontaż, przechowywanie i konserwacja

Demontaż bagażnika odbywa się w odwrotnej kolejności do montażu. Po zdjęciu rowerów i odłączeniu wtyczki elektrycznej należy odblokować mechanizm szybkozłącza i zdjąć bagażnik z haka. Składana konstrukcja sprawia, że Spinder TX2 jest wygodny w przenoszeniu i zajmuje niewiele miejsca podczas przechowywania.

Do czyszczenia bagażnika wystarczy woda z dodatkiem łagodnego detergentu. Nie należy stosować agresywnych środków chemicznych ani rozpuszczalników. Po użytkowaniu zimą lub w rejonach nadmorskich zaleca się dokładne spłukanie bagażnika z soli i przechowywanie go w suchym miejscu, co realnie wydłuża jego żywotność.

Podsumowanie dla użytkownika

Spinder TX2 oraz TX2 LED to bagażniki rowerowe na hak holowniczy zaprojektowane z myślą o stabilnym, bezpiecznym i wygodnym transporcie rowerów, również elektrycznych. Łączą wysoką nośność, funkcję odchylania, nowoczesne oświetlenie LED oraz prostą obsługę, co czyni je rozwiązaniem premium zarówno do codziennych wyjazdów, jak i długich podróży.

O marce

SPINDER
#wherever you go

Ponad trzydzieści lat temu Spinder zrewolucjonizował rynek, wprowadzając jeden z pierwszych bagażników rowerowych na hak. Holenderska marka, znana z doskonałego rzemiosła metalurgicznego i nowatorskiego wzornictwa, stworzyła na życzenie klienta niezwykle mocny bagażnik rowerowy do montowania na haku. Dziś, po przejęciu przez Tradekar Benelux BV w 2013 roku, Spinder nie tylko utrzymuje swoją pozycję lidera w dziedzinie bagażników rowerowych w Holandii i całej Europie, ale także kontynuuje swoją misję we wprowadzaniu na rynek innowacji i doskonałości w przystępnych cenach.

Z przejęciem Spinder przez Tradekar Benelux BV marka ta zyskała nowe możliwości rozwoju i produkcji. Tradekar, wykorzystując swoje doświadczenie, skupił się na ulepszaniu i rozwijaniu bagażników rowerowych Spinder. Od 2014 roku, z nową energią kontynuowana jest produkcja dwóch flagowych modeli bagażników – Spinder, **które dzięki udoskonaleniom i opatentowanemu szybkozłączu ustanawiają nowe standardy w łatwości montażu i bezpieczeństwie podczas transportu rowerów.** Modele TX2, SC2 czy Xplorer+ symbolizują profesjonalizm i holenderską jakość. Stworzone z myślą o miłośnikach rowerów, którzy cenią sobie bezpieczeństwo i wygodę transportu swoich jednośladów, są idealnym rozwiązaniem dla osób chcących cieszyć się wolnością jazdy na rowerze w mieście, na łonie natury, podczas wakacji czy w dowolnym innym miejscu.


MEGON