Dane aktualne na dzień: 27-11-2026 14:16

Link do produktu: https://dobrehaki.pl/hak-holowniczy-ford-mondeo-2007-2014-p-13347.html



Hak holowniczy Ford MONDEO 2007-2014

Cena	**416 zł**
Dostępność	**Aktualnie niedostępny**
Numer katalogowy	**E/041-1**
Kod producenta	**E/041**
Producent	**HAK-POL IMIOLA**
Homologacja	**tak**

Opis produktu

Zastosowanie:
Ford MONDEO kombi 2007-2014

Schemat konstrukcji:

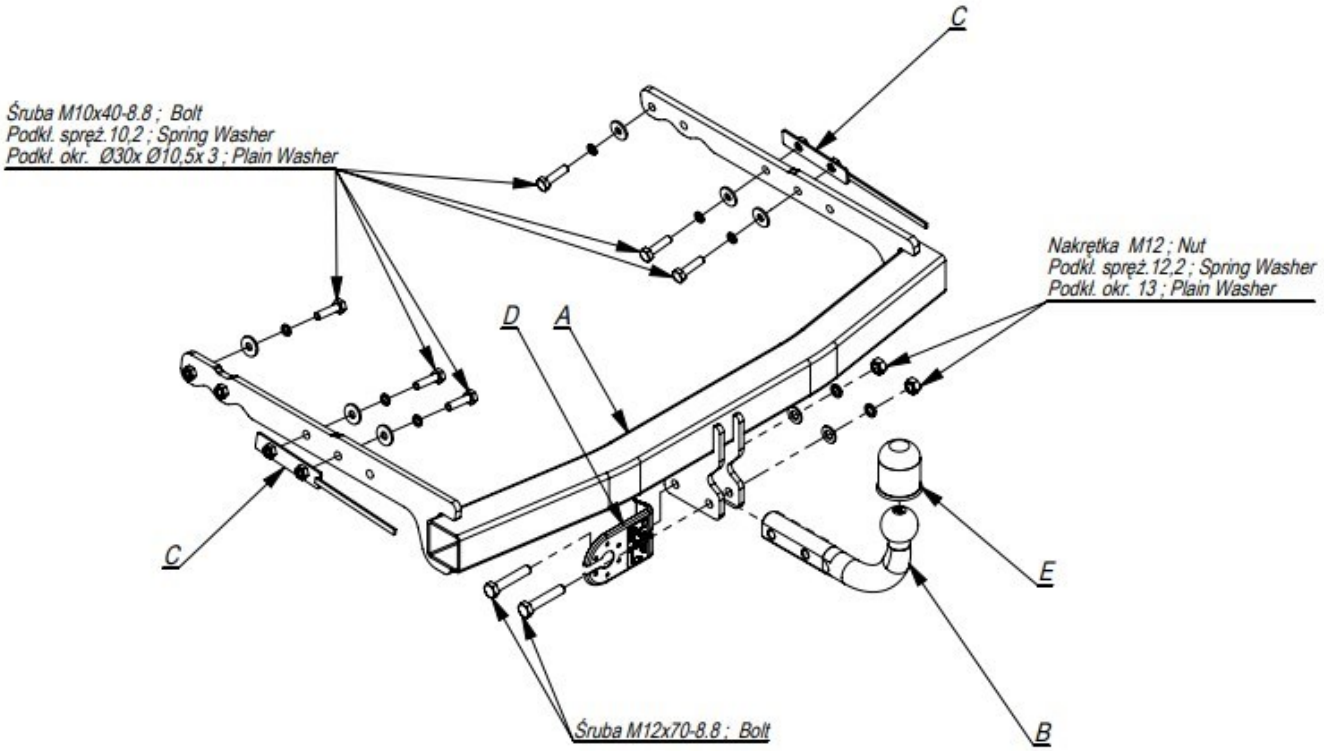

Dane techniczne

Producent: **Imiola**
Numer katalogowy: **E/041**
System kuli haka: **odkręcany**
Maksymalna masa przyczepy: **2120 kg**
Nacisk pionowy na kulę: **80 kg**
Siła D: **11,6 kN**
Homologacja: **e20**
Instrukcja montażu: **tak** - zobacz tutaj
Demontaż zderzaka: **tak**
Podcięcie zderzaka: **tak**
Orientacyjny czas montażu: **1.5 godziny**
Waga haka: **16.8 kg**
Gwarancja: **2 lata**

O producencie

Firma **IMIOŁA HAK-POL** została założona w 1991 r. Specjalizuje się w produkcji zaczepów kulowych (haków holowniczych) do ponad 500 modeli samochodów osobowych i dostawczych. Wykonywane są one z zastosowaniem najnowocześniejszych technologii, tj. wycinarki laserowej i plazmowej oraz prasy krawędziowej sterowanych numerycznie CNC. Dla zapewnienia odpowiedniej powłoki malarskiej zaczepy czyszczone są w komorze śrutowniczej, fosforanowane, a następnie malowane farbą proszkową poliestrową. Nasze produkty posiadają niezbędne homologacje e20 i E20 oraz certyfikat zgodności PIMOT. Posiada również certyfikat białoruski i ukraiński. W celu uzyskania homologacji zaczepy kulowe badane są w laboratorium Przemysłowego Instytutu Motoryzacji wg dyrektywy 94/20 WE Parlamentu Europejskiego i Rady Europy z dn. 30 maja 1994 r. Laboratorium to jest instytucją upoważnioną przez Ministerstwo Infrastruktury do przeprowadzania badań homologacyjnych. Nasze wyroby sprzedajemy do 12 krajów europejskich. Cieszą się one coraz większym zainteresowaniem. W swojej ofercie posiadamy nie tylko **haki z kulą odkręcaną**, ale również z **kulą wypinaną**, która cechuje się bardzo łatwym i komfortowym demontażem, oraz tym, że po jej zdjęciu nie ma śladu po zamontowanym haku. **Kule wypinane** są produkowane przez Firmę **ACS Systems BV** z siedzibą w Holandii, która jest największym niezależnym dostawcą kul automatycznych w Europie. Jakość wytwarzanych przez nich produktów pozwoliła im być Liderem na rynku co potwierdza Certyfikat ISO 9001.

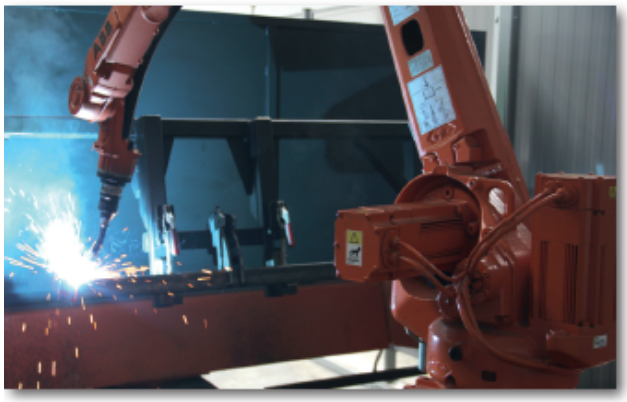


TruLaser 3030


TRUMPF




TruBend 3120





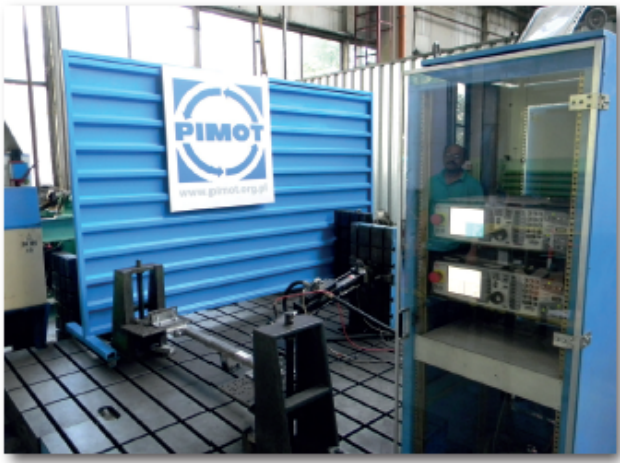
PIMOT