Dane aktualne na dzień: 27-11-2026 17:01

Link do produktu: https://dobrehaki.pl/hak-holowniczy-odkrecany-chrysler-pacifica-od-2016r-p-17049.html



Hak holowniczy odkręcany Chrysler Pacifica od 2016r.

Cena	**553 zł**
Dostępność	**Aktualnie niedostępny**
Numer katalogowy	**CH/026-1**
Kod producenta	**CH/026**
Producent	**HAK-POL IMIOLA**
Homologacja	**tak**

Opis produktu

Zastosowanie:
Chrysler PACIFICA 5-drzwiowy minivan 2016-

Schemat konstrukcji:

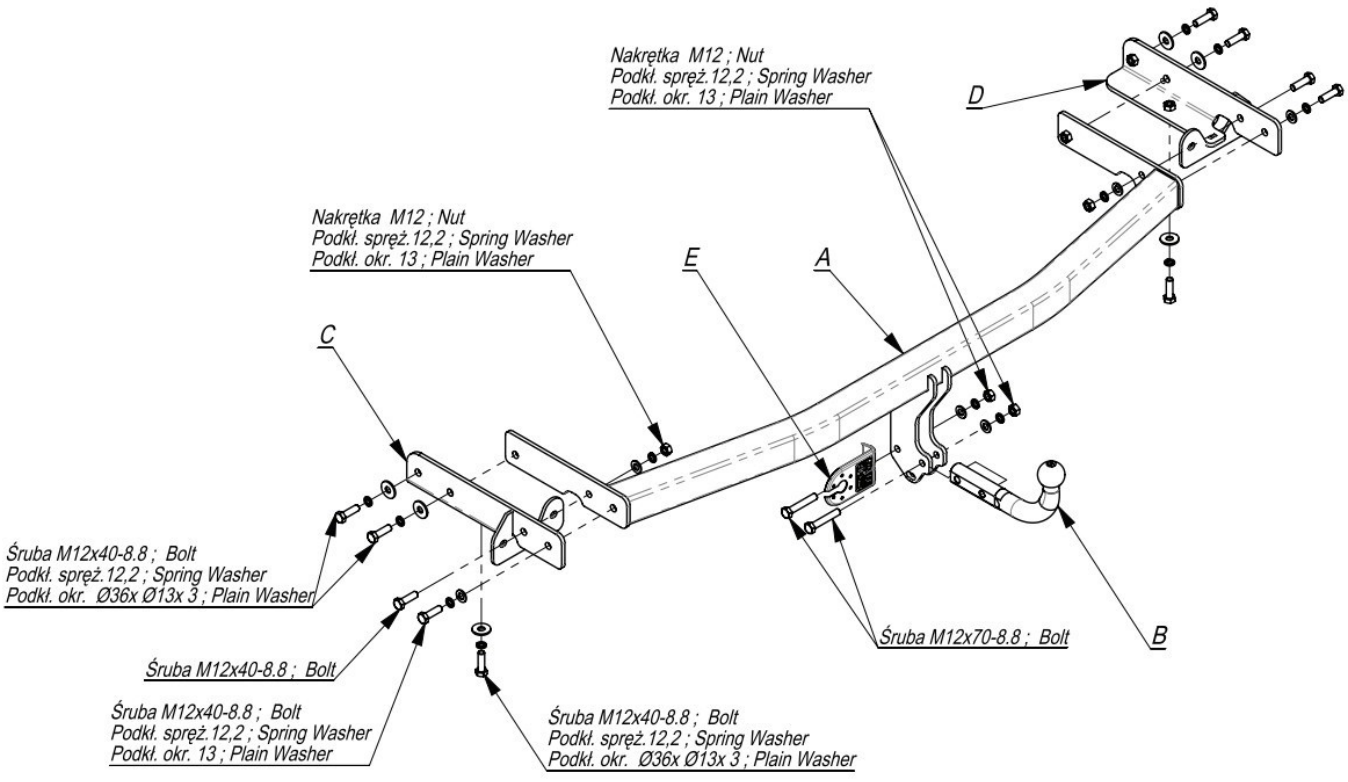

Dane techniczne

Producent: **Imiola**
Numer katalogowy: **CH/026**
System kuli haka: **odkręcany**
Maksymalna masa przyczepy: **1800 kg**
Nacisk pionowy na kulę: **90 kg**
Siła D: **10,63 kN**
Homologacja: **E20**
Instrukcja montażu: **tak** - zobacz tutaj
Demontaż zderzaka: **tak**
Podcięcie zderzaka: **tak**
Waga haka: **23 kg**
Gwarancja: **2 lata**

O producencie

Firma **IMIOŁA HAK-POL** została założona w 1991 r. Specjalizuje się w produkcji zaczepów kulowych (haków holowniczych) do ponad 500 modeli samochodów osobowych i dostawczych. Wykonywane są one z zastosowaniem najnowocześniejszych technologii, tj. wycinarki laserowej i plazmowej oraz prasy krawędziowej sterowanych numerycznie CNC. Dla zapewnienia odpowiedniej powłoki malarskiej zaczepy czyszczone są w komorze śrutowniczej, fosforanowane, a następnie malowane farbą proszkową poliestrową. Nasze produkty posiadają niezbędne homologacje e20 i E20 oraz certyfikat zgodności PIMOT. Posiada również certyfikat białoruski i ukraiński. W celu uzyskania homologacji zaczepy kulowe badane są w laboratorium Przemysłowego Instytutu Motoryzacji wg dyrektywy 94/20 WE Parlamentu Europejskiego i Rady Europy z dn. 30 maja 1994 r. Laboratorium to jest instytucją upoważnioną przez Ministerstwo Infrastruktury do przeprowadzania badań homologacyjnych. Nasze wyroby sprzedajemy do 12 krajów europejskich. Cieszą się one coraz większym zainteresowaniem. W swojej ofercie posiadamy nie tylko **haki z kulą odkręcaną**, ale również z **kulą wypinaną**, która cechuje się bardzo łatwym i komfortowym demontażem, oraz tym, że po jej zdjęciu nie ma śladu po zamontowanym haku. **Kule wypinane** są produkowane przez Firmę **ACS Systems BV** z siedzibą w Holandii, która jest największym niezależnym dostawcą kul automatycznych w Europie. Jakość wytwarzanych przez nich produktów pozwoliła im być Liderem na rynku co potwierdza Certyfikat ISO 9001.

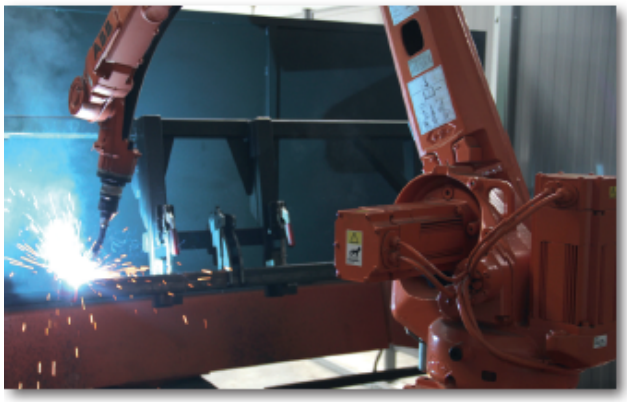


TruLaser 3030


TRUMPF




TruBend 3120





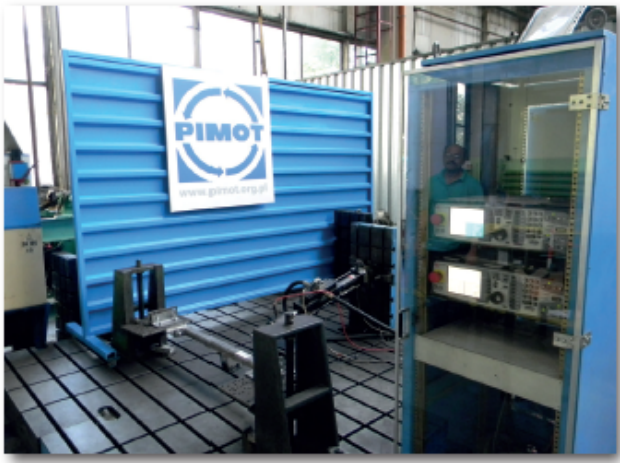
PIMOT