Dane aktualne na dzień: 27-11-2026 16:19

Link do produktu: https://dobrehaki.pl/kula-haka-holowniczego-kuta-brink-c2-p-22264.html



Kula haka holowniczego kuta Brink C2

Cena	**200 zł**
Dostępność	**Aktualnie niedostępny**
Numer katalogowy	**9078032**
Kod producenta	**9078032**
Kod EAN	**8712762780329**
Producent	**BRINK**

Opis produktu

Uniwersalna kula kuta BRINK na 2 śruby o rozstawie 90mm

Brink jest najstarszym i największym producentów systemów haków holowniczych na rynku z siedzibą główną w Staphorst (Holandia). To tam oraz w Oosterhout położone są fabryki BRINK. Obecnie oddziały BRINK znajdują się we Francji, Wielkiej Brytanii, Danii, Włoszech, Republice Południowej Afryki oraz od połowy lat 90. w Polsce (z centralą w Wolsztynie).
Kula **renomowanego holenderskiego producenta BRINK** z systemem 2 śrub o rozstawie 90mm. Masa dopuszczalna holowania w wypadku tej kuli to 3500 kg, a maksymalna wartość nacisku pionowym to 250 kg.

Gwarancja jakości

Odkuwka haka holowniczego BRINK jest w procesie produkcji poddawana odpowiednim badaniom. Tylko ich pozytywne ukończenie pozwala na uzyskanie przez produkt certyfikatu homologacji, oznaczonego symbolem e lub E. Kula haka holowniczego BRINK 9078032 otrzymała **homologację e11, co uprawnia do korzystania z niej we wszystkich krajach Unii Europejskiej**.

Optymalne parametry techniczne

Maksymalna wartość nacisku pionowego na kulę flanszową to **250 kg**. Parametr ten ma znaczenie podczas obciążenia haka holowniczego bagażnikiem rowerowym oraz w proporcjonalnym rozmieszczeniu ładunku na przyczepie samochodowej. Kula ponadto posiada wartość siły **D=18.5 kN**.**Kule haka holowniczego BRINK 9078032 charakteryzuje także tabliczka znamionowa wykonana z metalu, przytwierdzona do powierzchni haka na nitach.**

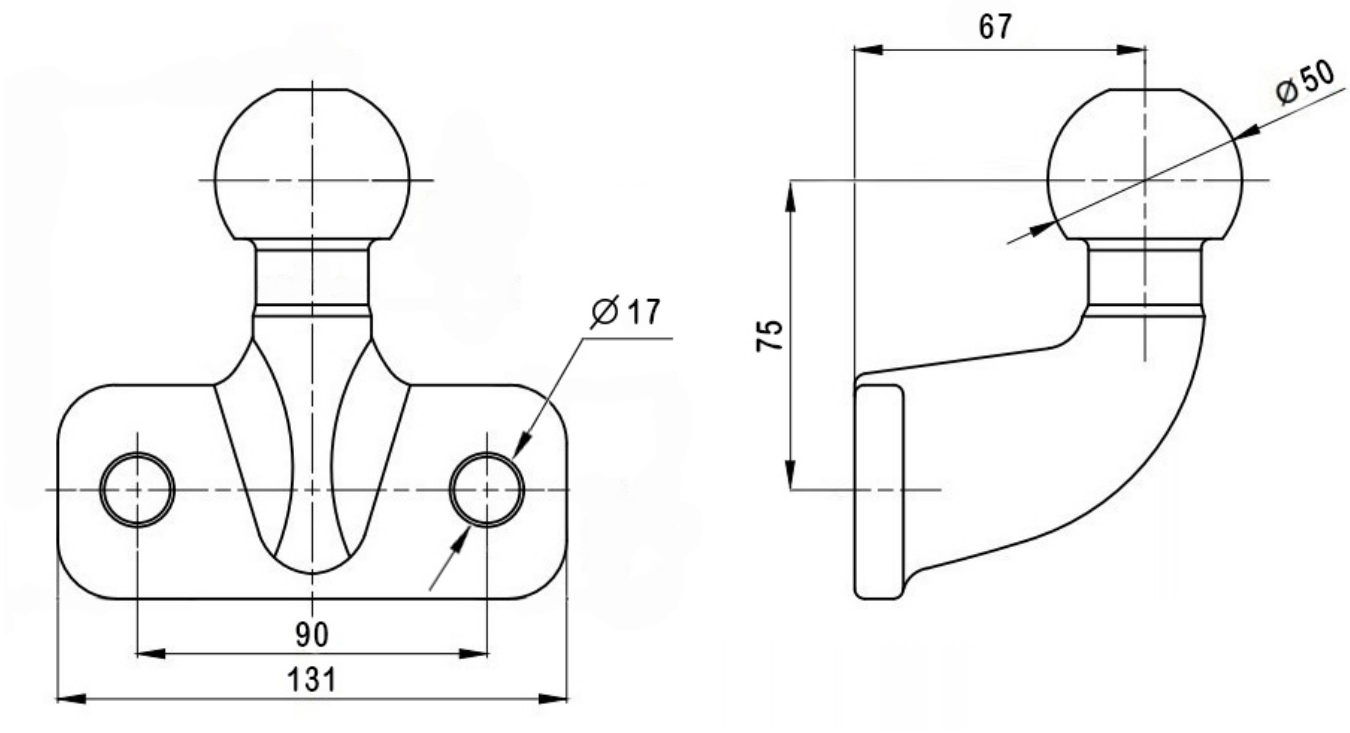

TYP KULI

KUTA FLANSZOWA (NIEOBNIŻANA)

NUMER KATALOGOWY

9078032

KOLOR

CZARNY

HOMOLOGACJA

e11

GWARANCJA

2 LATA

ŚREDNICA KULI

50 mm

MAX MASA PRZYCZEPY

3500 kg

MAX NACISK NA KULĘ

250 kg

SIŁA D

18,50 kN

MASA KULI

2 kg

ŚREDNICA / LICZBA OTWORÓW MONTAŻOWYCH

(na śruby Φ 16 mm) / 2 otwory

ROZSTAW MIĘDZY OTWORAMI MONTAŻOWYMI

90mm

O producencie

Dzięki współpracy z producentami samochodów w fazie projektowania oraz aktywnemu śledzeniu procesu produkcji Brink oferuje najlepsze rozwiązania. Nieustanny rozwój oferty pozwala na dostarczenie **haków holowniczych** do samochodów natychmiast po ich wprowadzeniu na rynek. „Wyrób doskonały jakościowo” to kluczowe motto towarzyszące produkcji **haków holowniczych Brink**. Warto wiedzieć, że Brink współpracuje z niemal wszystkimi producentami samochodów. Przedsiębiorstwo produkuje prawie milion haków holowniczych rocznie. Wszystkie haki są testowane w specjalistycznym ośrodku po to, aby dostarczyć nam sprawdzony i pewny wyrób. Te haki nigdy „nie pękają” ;-)

Wszystkie haki Brinka znajdują się tutaj: https://www.dobrehaki.pl/brink-m-3.html