Dane aktualne na dzień: 27-11-2026 18:23

Link do produktu: https://dobrehaki.pl/kula-haka-holowniczego-na-4-otwory-ils-tb-4h-p-10744.html



Kula haka holowniczego na 4 otwory ILS TB-4H

Cena	**199 zł**
Dostępność	**Aktualnie niedostępny**
Numer katalogowy	**TB-4H**
Kod producenta	**TB-4H**
Producent	**ILS**

Opis produktu

Kula flanszowa marki ILS z systemem 4 śrub o rozstawie 83x56mm | uniwersalna

Kula kuta belgijskiego producenta ILS z systemem 4 śrub o rozstawie 83x56mm. Kula flanszowa jest dedykowana w katalogach większości producentów do samochodów dostawczych i terenowych. Jej wzmocniona konstrukcja umożliwia holowanie przyczep o masie dopuszczalnej do 3.5 tony, przy nacisku pionowym do 250 kg. Kula flanszowa haka holowniczego ILS jest produkowana przez obróbkę plastyczną surowca z metalu, gdzie jest on mechanicznie zgniatany uderzaniem bądź naciskiem. Tak właśnie powstaje właściwy kształt haka ILS. W późniejszym procesie obrabiarki CNC obrabiają wierzchołek haka wraz z podfrezowaniem na 50 mm średnicy, a także wykonują sloty na śruby. Produkt ten będzie odpowiedni zarówno dla samochodów dostawczych i terenowych z przygotowaniem pod montaż czterootworowych kul flanszowych, ale też do samochodów z napędem 4x4, czy z hakami holowniczymi aut terenowych/SUV/Pick-up.

Jakość potwierdzona homologacją europejską

Każda kula flanszowa, nim zostanie dopuszczona do sprzedaży, przechodzi przez proces tzw. badań zmęczeniowych. Dopiero, gdy zostaną one pozytywnie zakończone, otrzymuje ona właściwą homologację, oznaczoną symbolem e lub E. Kula flanszowa ILS otrzymała **homologację E6, co uprawnia do korzystania z niej we wszystkich krajach Unii Europejskiej**. Dla uzyskania tego rodzaju homologacji, kula zostaje poddana 2 mln cykli ekstremalnych obciążeń.

Zabezpieczenie antykorozyjne kuli TB-4H

Kula flanszowa ILS poddawana jest finalnemu wykończeniu poprzez malowanie z wykorzystaniem technologii klimatycznej oraz katodowej, gdzie wykorzystane zostaje napięcie elektryczne. Metoda ta sprowadza się właściwie do procesu określanego kataforezą, opierającym się na podwójnym odtłuszczaniu kuli i płukaniu wodą demineralizowaną. Metoda ta oznaczana jest też skrótem **KTL**. Skutkuje to wygenerowaniem zewnętrznej **powłoki zabezpieczającej kulę antykorozyjnie**.

Właściwości techniczne TB-4H

Wartość siły pionowego nacisku kula flanszowej marki ILS to D=25 kN. Najwyższy parametr pionowego nacisku na kulę haka ILS to **250 kg**. Będzie to istotne zwłaszcza, gdy hak holowniczy będzie wykorzystywany do przewożenia bagażnika rowerowego, ale także przy współmiernym rozłożeniu obciążenia na przyczepie samochodowej. Ciężar bagażników rowerowych może sięgać 20 kg, a dodatkowo dociążony rowerami może osiągnąć wartość nawet 90 kg, gdzie sprawdzi się hak holowniczy z właściwymi parametrami technicznymi.

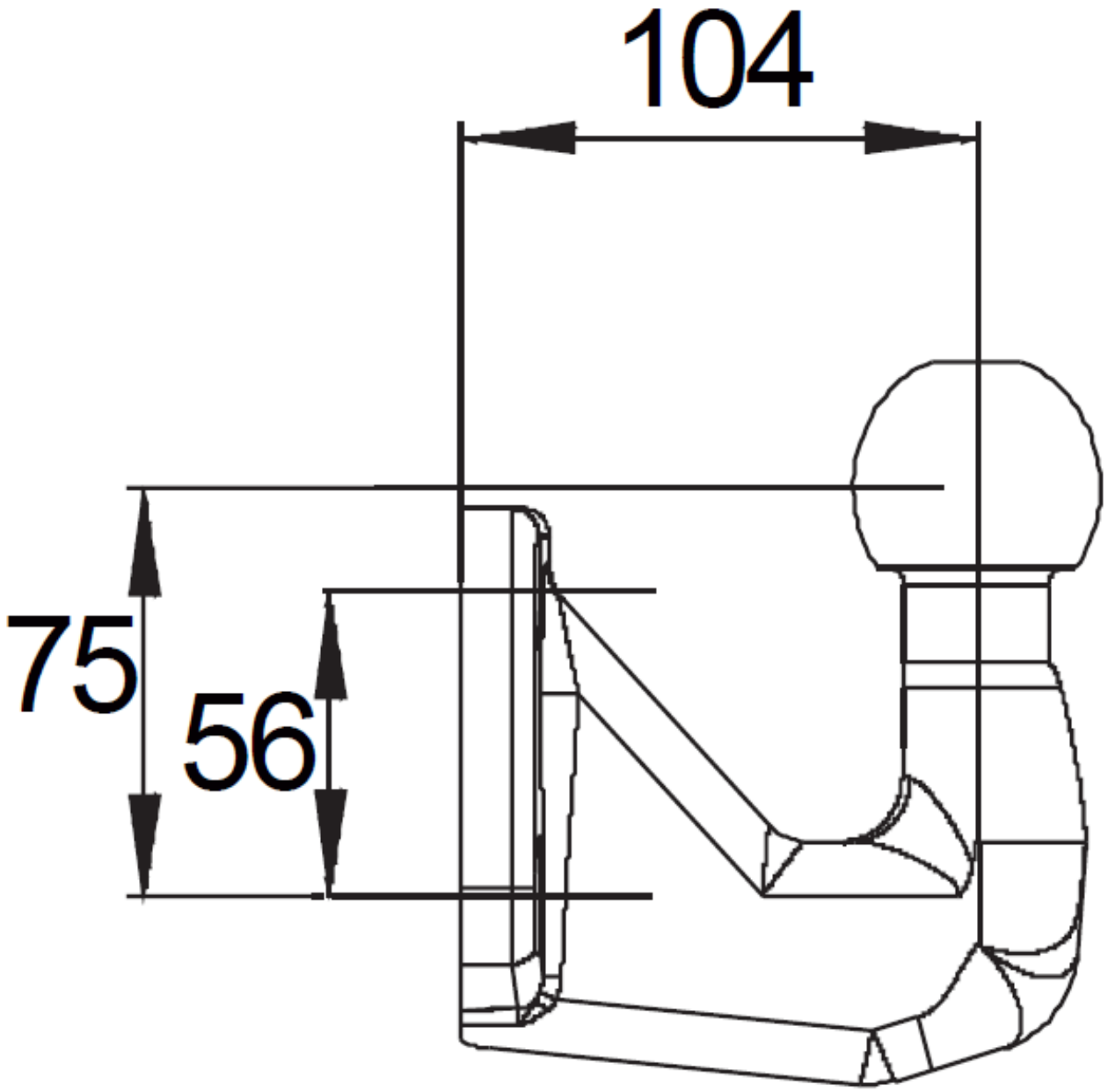

TYP KULI

KUTA FLANSZOWA (NIEOBNIŻANA)

NUMER KATALOGOWY

ILS TB-4H

HOMOLOGACJA

E6

GWARANCJA

2 LATA

ŚREDNICA KULI

50 mm

MAX MASA PRZYCZEPY

3500 kg

MAX NACISK NA KULĘ

250 kg

SIŁA D

25 kN

MASA KULI

3,8 kg

ŚREDNICA / ILOŚĆ OTW. MONTAŻOWYCH

Φ 10mm / **4 otwory**

ROZSTAW OTW. MONTAŻOWYCH

83x56 mm

O producencie



ILS- światowej klasy producent kul holowniczych

Producent ILS specjalizuje się w dostarczaniu rozwiązań dla swobodnej żeglugi kontenerowcom, statkom wielozadaniowym i typu ro-ro. Priorytetem tego producenta jest dbanie o bezpieczeństwo przewożonego ładunku dzięki dostarczaniu wysokiej klasy produktów w najlepszej cenie. W branży, w której kwestie bezpieczeństwa i ochrony klienta nie podlegają negocjacjom, ILS nie akceptuje kompromisów w kwestii jakości. Ich produkty dla żeglugi posiadają certyfikaty wielu towarzystw klasyfikacyjnych, takich jak Germanischer Lloyd, Lloyd Register, Bureau Veritas, American Bureau of Shipping czy Det Norske Veritas. Doświadczenie w świadomym dostarczaniu profesjonalnych i bezpiecznych rozwiązań do transportu morskiego musi mieć odzwierciedlenie w sektorze kul kutych Producent ten udowadnia, że jakość
nie musi mieć najwyższej ceny, dlatego stara się dostarczać najlepsze kule kute w najlepszej cenie. Do grona profesjonalistów współpracujących z ILS dołączył zespół DobreHaki.pl, będący dystrybutorem tego producenta na ternie Polski.