Dane aktualne na dzień: 27-11-2026 16:20

Link do produktu: https://dobrehaki.pl/kula-haka-holowniczego-pommier-obnizana-32mm-p-11061.html



Kula haka holowniczego POMMIER OBNIŻANA 32mm

Cena	**499 zł**
Dostępność	**Dostępny**
Numer katalogowy	**2944731**
Kod producenta	**2944731**
Kod EAN	**4250141117808**
Producent	**POMMIER**

Opis produktu

Kula haka holowniczego Pommier z obniżeniem 32mm

Kula obniżona **producenta POMMIER** z zaimplementowanym systemem 4 śrub o rozstawie 83x56mm i z otworem z przodu o średnicy 15mm, przeznaczonym na karabińczyk urządzenia zabezpieczającego (obowiązkowy przepis R55). Produkt ten znajdzie zastosowanie w samochodach ciężarowych do 32 ton i przyczep 35T z przygotowaniem pod montaż czterootworowych kul flanszowych.. Masa dopuszczalna holowania w wypadku tej kuli to 3500 kg, a maksymalna wartość nacisku pionowym to 375 kg. Kula marki POMMIER została wyprodukowana za pomocą obróbki zwanej czarną kataforezą. Technika ta polega na elektrochemicznym osadzaniu powłoki epoksydowej na elemencie metalowym (stal, żeliwo, aluminium, magnez itp.). Jest to technika malowania przemysłowego szeroko rozpowszechniona w branży motoryzacyjnej, ale również w branży samochodów ciężarowych, motocykli, lotnictwie, sektorze energetycznym i przemyśle zbrojeniowym. Obróbka kataforezą zapewnia maksymalną trwałość powłoki przed korozją (600 godzin mgły solnej).

Gwarancja jakości

Kule holownicze A50-X są produkowane w partiach numerowanych i identyfikowanych. Te referencje są wygrawerowane na przedniej części każdej kuli. Produkty marki POMMIER są opracowane, produkowane i sprawdzane przez personel zakładu produkcyjnego, przechodzą rygorystyczne testy w ekstremalnie trudnych warunkach pracy, gwarantując użytkownikom kontrolowaną jakość i identyfikowalność.

Opatentowane sprzęgło wtórne

Kule holownicze A50-X zostały opracowane z otworem z przodu przeznaczonym na karabińczyk urządzenia zabezpieczającego (obowiązkowy przepis R55). To wtórne urządzenie sprzęgające pozwala użytkownikowi zoptymalizować długość kabla bezpieczeństwa w całej flocie.

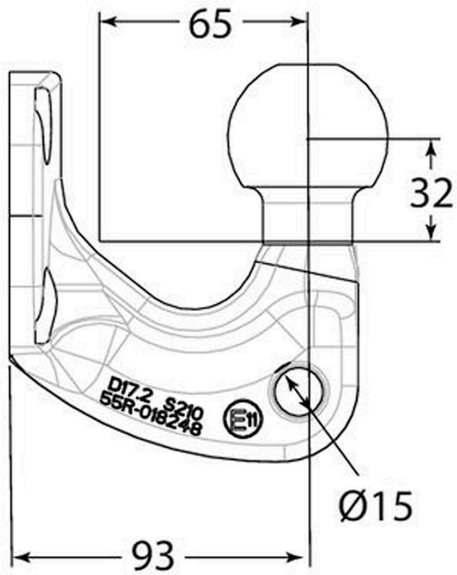

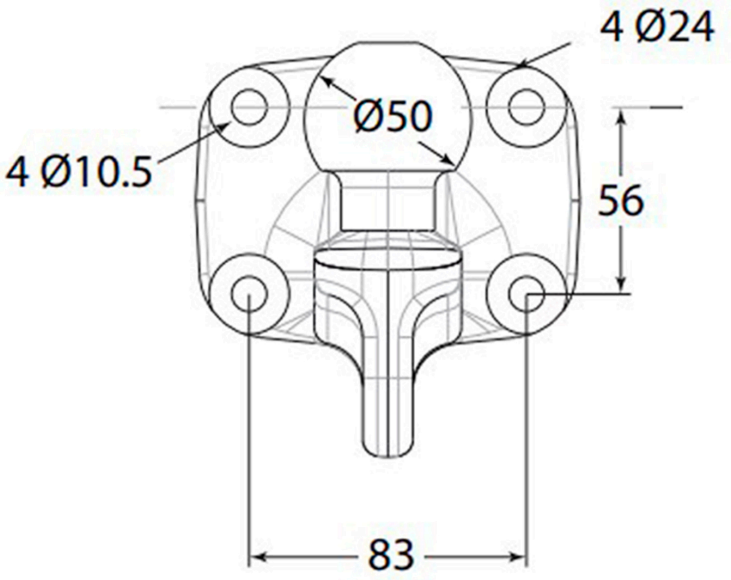

TYP KULI

KUTA FLANSZOWA (OBNIŻONA 32mm

NUMER KATALOGOWY

2944731

HOMOLOGACJA

A50-X

GWARANCJA

2 LATA

ŚREDNICA KULI

50 mm

MAX MASA PRZYCZEPY

3500 kg

MAX NACISK NA KULĘ

375 kg

SIŁA D

31,00 kN

MASA KULI

4 kg

ŚREDNICA / LICZBA OTWORÓW MONTAŻOWYCH

Φ 10mm / **4 otwory**

ROZSTAW MIĘDZY OTWORAMI MONTAŻOWYMI

83x56 mm

O producencie

Firma POMMIER posiada ponad 70-letnie doświadczenie na rynku akcesoriów i wyposażenia do nadwozi przemysłowych. Dzięki temu, posiada ogromne doświadczenie w pięciu obszarach specjalizacji: sprzęgowanie, ochrona, mocowanie, elementy otwierane oraz oświetlenie. Dla każdego z nich został opracowany know-how i potencjał innowacyjny, który może zaoferować tylko specjalista. Od pojazdów użytkowych po naczepy, rozwiązania firmy POMMIER przeznaczone są dla wszystkich rodzajów nadwozia. Oszczędność czasu podczas montażu, ergonomiczne produkty do praktycznych zastosowań, produkty lekkie, pochodzące z recyklingu i nadające się do recyklingu.