Dane aktualne na dzień: 27-11-2026 17:21

Link do produktu: https://dobrehaki.pl/kula-holownicza-podwyzszana-2-otwory-alko-winterhoff-thule-p-17002.html



Kula holownicza podwyższana 2-otwory ALKO, WINTERHOFF, THULE

Cena	**100 zł**
Dostępność	**Dostępny**
Numer katalogowy	**MP5005B-2**
Kod producenta	**MP5005B**
Producent	**MAYPOLE**

Opis produktu

Podwyższana kula kuta montowana na 2 śruby o rozstawie 90mm

Kula haka holowniczego angielskiego producenta MAYPOLE na 2 śruby o rozstawie 90mm. Odkuwka to kula haka holowniczego, stosowana przez większość producentów haków holowniczych w samochodach dostawczych i terenowych. Wzmocniona konstrukcja odkuwki haka pozwala na holowanie przyczep o masie 3.5 tony, przy nacisku pionowym aż 350 kg. Proces produkcji kuli kutej polega na obróbce plastycznej surowca z metalu poprzez jego mechaniczne zgniatanie naciskiem lub uderzaniem. W ten sposób powstaje kształt kuli. Następnie maszyny CNC toczą wierzchołek kuli na 50 mm średnicy wraz z podfrezowaniem oraz otworami na śruby.

Homologacja gwarantująca jakość

Każdy model kuli holowniczej, aby mógł być dopuszczony do sprzedaży, musi przejść szereg badań zmęczeniowych. Pozytywne zakończenie testów oznacza otrzymanie przez dany produkt homologacji, która oznakowana może być literą e lub E. Kula kuta MAYPOLE posiada **homologację E11** uprawniającą do korzystania z niej we wszystkich krajach Unii Europejskiej. Aby uzyskać taki certyfikat, każda kula musi wytrzymać 2 mln cykli pod ekstremalnym obciążeniem.

Zatwierdzona na podstawie Regulaminu nr 55 Europejskiej Komisji Gospodarczej przy ONZ- homologacja E11 zapewnia możliwość stosowania haka holowniczego dla sprzęgów przyczep kempingowych ze zintegrowanym stabilizatorem (np. AL-KO i Winterhoff) o dużym zasięgu 50 mm.

Zabezpieczenie antykorozyjne powierzchni kuli

Produkt jest malowany w technologii katodowej i klimatycznej, z wykorzystaniem napięcie elektrycznego, czemu zawdzięcza powstanie zewnętrznej **warstwy chroniącej kulę przed korozją**. Metoda ta oznacza w rzeczywistości proces nazywany kataforezą, który polega na podwójnym odtłuszczaniu malowanej kuli i płukaniu wodą demineralizowaną. Metoda ta oznaczana jest też skrótem **KTL**.

Największa wytrzymałość, najwyższe parametry techniczna

Maksymalna wartość nacisku pionowego na kulę flanszową to **aż 350 kg**. Parametr ten ma znaczenie podczas obciążenia haka holowniczego bagażnikiem rowerowym oraz w proporcjonalnym rozmieszczeniu ładunku na przyczepie samochodowej. Największe platformy rowerowe mają ciężar 20 kg, a obciążone rowerami mogą ważyć nawet 90 kg, dlatego wymagają haka z większymi możliwościami nacisku pionowego. Kula ponadto posiada wartość siły pionowego nacisku D=17.2 kN.

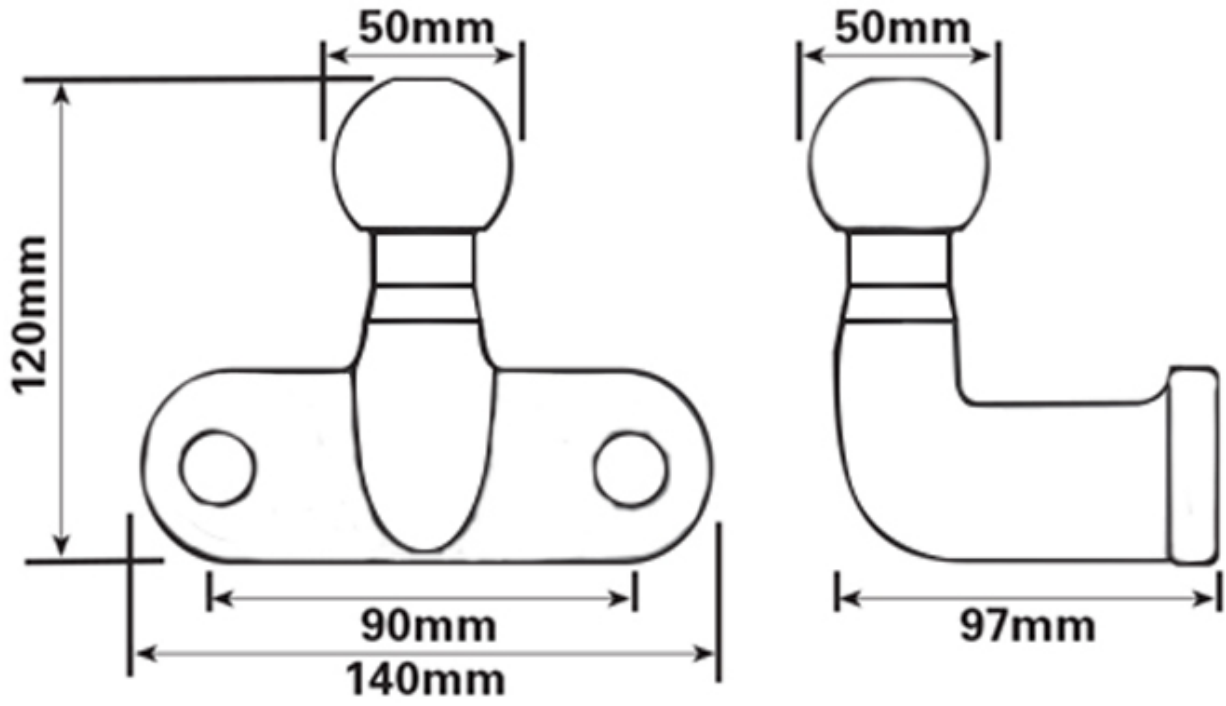

TYP KULI

KUTA FLANSZOWA (PODWYŻSZANA)

NUMER KATALOGOWY

MP5005B

KOLOR

CZARNY

HOMOLOGACJA

E11

GWARANCJA

2 LATA

ŚREDNICA KULI

50 mm

MAX MASA PRZYCZEPY

3500 kg

MAX NACISK NA KULĘ

350 kg

SIŁA D

17,2 kN

MASA KULI

2,1 kg

ŚREDNICA / LICZBA OTWORÓW MONTAŻOWYCH

Φ 16mm / 2 otwory

ROZSTAW MIĘDZY OTWORAMI MONTAŻOWYMI

90mm

O producencie

Firma powstała w 1969 roku, jednym z pierwszych wyprodukowanych produktów była tablica oświetleniowa do przyczep. Przez lata firma rosła w siłę, zaczynając od maleńkich lokali na przedmieściach Birmingham o nazwie Maypole – stąd nazwa firmy. Stopniowo firma rozwijała się w różnych rozmiarach pomieszczeń, aż w 2008 roku została przeniesiona do kompleksu magazynowo-biurowego w Woodgate Valley w Birmingham.

Asortyment produktów również rozszerzył się z mniej niż 100 linii do prawie 3000. Liczba ta rośnie z roku na rok zgodnie z trendami rynkowymi i ustawodawstwem rządowym. Firma posiada dużą bazę klientów, z którymi aktywnie współpracuje i komunikuje się, co pomaga produkować i pozyskiwać produkty, których potrzebują na rynku.