Dane aktualne na dzień: 27-11-2026 14:09

Link do produktu: https://dobrehaki.pl/kula-kuta-na-4-sruby-prosta-auto-hak-kh4-1-p-8786.html



Kula kuta na 4 śruby prosta AUTO-HAK KH4-1

Cena	**160 zł**
Dostępność	**Dostępny**
Numer katalogowy	**KH4-1**
Kod producenta	**KH4-1**
Kod EAN	**5907668807550**
Producent	**AUTO-HAK**

Opis produktu

Kula flanszowa polskiego producenta Auto-Hak

Kula flanszowa **uznanego na rynku europejskim producenta ze Słupska - firmy Auto-Hak**. Kula haka posiada 4 otwory na śruby z rozstawem 83x56mm. Produkcja kuli kutej marki Auto-Hak polega na kształtowaniu plastycznym materiału przy pomocy mechanicznego ściskania uderzaniem albo naciskiem. Następnie maszyna CNC kształtuje wierzchołek kuli wraz z podfrezowaniem oraz otworami na śruby. Kula flanszowa firmy Auto-Hak jest dedykowana dla pojazdów dostawczych i terenowych z przygotowaniem pod montaż czterootworowych kul flanszowych oraz do pojazdów z napędem 4x4, a także z hakami holowniczymi samochodów terenowych/SUV/Pick-up.

Homologacja potwierdzeniem jakości

Firma Auto-Hak poddaje każdy hak holowniczy procesowi badań zmęczeniowych. Dopiero ich pozytywne zakończenie pozwala uzyskać przez dany produkt odpowiedniej homologacji, oznaczanej symbolem e lub E. Kula flanszowa marki Auto-Hak oznaczona została **homologacją E20** uprawniającą do korzystania z niej we wszystkich krajach Unii Europejskiej. Kula flanszowa Auto-Hak była poddana 2 mln cykli pod ekstremalnym obciążeniem, by uzyskać taki certyfikat.

Warstwa antykorozyjna

Malowanie kuli kutej KH 4-1 odbywa się z wykorzystaniem technologii katodowej i klimatycznej z wykorzystaniem napięcia elektrycznego, co powoduje powstanie zewnętrznej **powłoki antykorozyjnej**. Proces ten nazywany jest kataforezą i polega na podwójnym odtłuszczaniu malowanej kuli i płukaniu wodą demineralizowaną. Produkty malowane tą metodą oznacza się czasem skrótem **KTL**.

Właściwości techniczne

Kula flanszowa marki Auto-Hak posiada **wartość siły D=23.5 kN**. Wartość nacisku pionowego na kule haka Auto-Hak wynosi **150 kg**. Jest to istotne w perspektywie korzystania z haka holowniczego do montażu bagażnika na rowery bądź w wypadku konieczności właściwego rozmieszczania obciążenia w polu przyczepy. Waga bagażnika rowerowego wynosi do 20 kg, a dodając do tego wagę samych rowerów, trzeba uwzględnić ciężar nawet 90 kg - dlatego tak ważnym jest uwzględnienie wartości nacisku pionowego na kulę haka.

PRODUKT NIE ZAWIERA ŚRUB MONTAŻOWYCH.

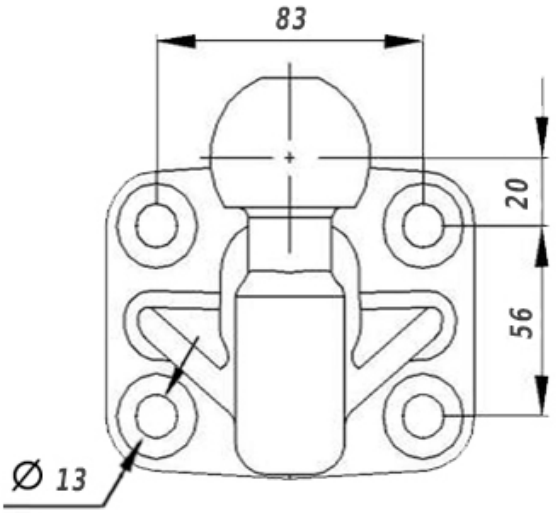

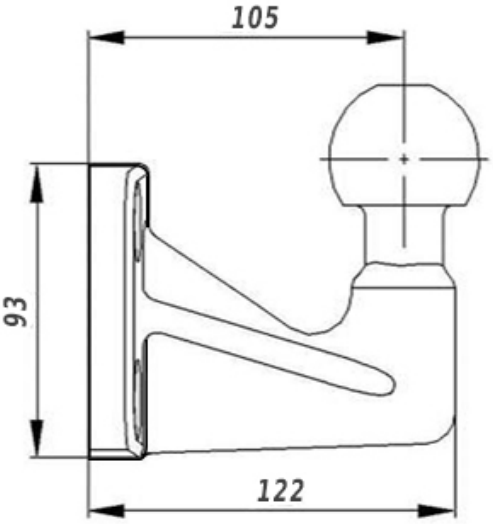

TYP KULI

KUTA FLANSZOWA (NIEOBNIŻANA)

NUMER KATALOGOWY

KH4-1

HOMOLOGACJA

E20

GWARANCJA

2 LATA

ŚREDNICA KULI

50 mm

MAX MASA PRZYCZEPY

3500 kg

MAX NACISK NA KULĘ

150 kg

SIŁA D

23,50 kN

MASA KULI

3,5 kg

ŚREDNICA / LICZBA OTWORÓW MONTAŻOWYCH

min. Φ 12.5mm (na śruby 12mm) / 4 otwory

ROZSTAW MIĘDZY OTWORAMI MONTAŻOWYMI

83x56 mm

O producencie

Haki holownicze Auto-Hak to najlepszy wybór!

Auto-Hak to haki holownicze najwyższej jakości, produkowane przez polską fabrykę ze Słupska, stąd też często nazywa się te haki Auto-Hak Słupsk albo po prostu słupskie haki holownicze. **Wszystkie haki Auto-Hak mają homologację europejską**, co wyróżnia markę spośród innych polskich producentów haków holowniczych, gdzie część ma homologację a część nie ma. Auto-Hak pokazuje tutaj swoją klasę, nie ma tu mowy o kompromisach w stylu "ten hak się słabiej sprzedaje, nie będziemy dla niego robić homologacji". Homologacja haka holowniczego kosztuje dużo czasu i pieniędzy, ale dla właścicieli firmy Autohak haki holownicze to całe życie i wielka inwestycja. Mamy więc markę haków Auto-Hak, gdzie znajdziesz największy wybór do praktycznie wszystkich aut jeżdżących po naszych drogach.

Każdy hak z Autohaka można zamówić **w wersji z kulą odkręcaną, z kulą haka wypinaną poziomo (tani automat) lub z pionowym systemem Vertical (kula haka wypinana pionowo z zamknięciem na kluczyk).** Każdy znajdzie tutaj odpowiedni hak dla siebie, spełniający wszelkie oczekiwania. Produkt tej marki wytrzyma każdą holowniczą męczarnię.

Firma Auto-hak z Słupska od początku swojego istnienia koncentruje swe siły na produkcji haków holowniczych. Ponad 40 lat ciężkiej i sumiennej pracy utwierdziło mocną pozycję w branży na rynku europejskim. Słupskie haki kojarzone są przede wszystkim z najwyższą jakością. Znawcy branży bardzo często porównują haki Auto-hak do niemieckiej jakości gwarantowanej przez wynalazcę haka holowniczego - mowa o Westfalii. Godny uwagi jest też fakt, że jako jedyny polski producent posiada homologacje europejskie na wszystkie produkowane haki.

Oferta na haki ze Słupska obejmuje ponad 2300 różnych modeli samochodów osobowych i dostawczych, co stawia tego producenta w pozycji niekwestionowanego lidera na rynku. Praktycznie każdy hak holowniczy można zamówić w wersji z kulą odkręcaną (typu łabędzie szyja lub odkuwka) lub wypinaną. Te drugie cieszą się coraz większym zainteresowaniem. Ich wyższą cenę rekompensuje prosty i szybki demontaż kuli haka. Oprócz wspomnianych klasycznych haków z kulą odkręcaną Autohak posiada w swojej ofercie dwa systemy haków wypinanych. **Automat w wersji ekonomicznej:** kula haka wypinana poziomo do podłoża, zabezpieczona zawleczką. **Vertical ACS jest bardziej zaawansowany i wygodny w użyciu.** Kula haka ACS wypinana pionowo do podłoża, zabezpieczona zamkiem na kluczyk. Po zdemontowaniu kuli, gniazdo mocujące pozostaje niewidoczne. Uchwyt gniazda najczęściej ruchomy i można go schować za zderzakiem.

Pełna oferta haków holowniczych Auto-Hak znajduje się tutaj https://www.dobrehaki.pl/auto-hak-m-1.html