Dane aktualne na dzień: 27-11-2026 15:54

Link do produktu: https://dobrehaki.pl/platforma-bagazowa-na-hak-holowniczy-tragarz-300-c-kolor-czarny-p-8889.html



Platforma bagażowa na hak holowniczy TRAGARZ 300-C | kolor Czarny

Cena	**1 350 zł**
Dostępność	**Dostępny**
Numer katalogowy	**TRAGARZ300-C**
Kod producenta	**TRAGARZ300-C**
Kod EAN	**5901797818722**

Opis produktu

Platforma transportowa montowana na hak holowniczy

Multifunkcyjna platforma transportowa polskiego producenta DEXWAL. Posiada ona dwie funkcje: platformy samochodowej oraz wózka jezdnego na 4 kołach załączonych do zestawu. Na uwagę zasługuje szeroki wachlarz możliwości transportowych platformy transportowej, które nie kończą się na przewozie ładunków. W wypadku odpowiedniego dopasowania uniwersalnego uchwytu rowerowego montowany do belek na dachu pojazdu można przy jej pomocy przewozić także rowery. Zaimplementowany przez producenta system montażu na kuli haka holowniczego, **pozwala tej platformie samochodowej na przewóz ładunków o masie całkowitej nieprzekraczającej 100 kg**. Jednocześnie po zamontowaniu czterech kółek znajdujących się w zestawie platforma może służyć jako wózek jezdny na podłożu, co zwiększa jej możliwości przewozowe do ładunków o masie całkowitej nieprzekraczającej 300 kg. Produkt ten był poddany badaniom technicznym w Przemysłowym Instytucie Motoryzacji PIMOT. **Zgodnie z treścią raportu z badań, spełnia on wymagania przewidziane dla normy ISO/PAS 11154:2006:**. Posiada ona 24 miesięczną gwarancję producenta.

Szeroki wachlarz zastosowań bagażnika transportowego Dexwal

Platforma transportowa sprawdzi się przy przewozie przedmiotów o **masie całkowitej nieprzekraczającej 100 kg** ale także rowerów (po dodatkowym zastosowaniu uchwytu rowerowego). Bardzo prosty sposób na zwiększenie możliwości transportowych samochodu. Doskonale sprawdzi się ona jako akcesorium do samochodów osobowych, ale także wózków towarowych, quadów i innych rozwiązań transportowych. Pozwala ona na przewożenie rowerów **(przy odpowiednim i bezpiecznym zainstalowaniu właściwych uchwytów rowerowych - o szczegóły zapytaj naszych doradców)**. Sprawdzi się on również przy przewożeniu różnych przedmiotów np. drewna czy materiałów budowlanych przy zachowaniu dopuszczalnej masy całkowitej. Będzie idealnym akcesorium dla osób prowadzących różne prace przydomowe czy w gospodarstwie rolnym. Jego wielofunkcyjność sprawi, że będzie on codzienną pomocą przy wykonywaniu różnych prac. **Produkt należy użytkować zgodnie z zaleceniami wskazanymi przez producenta. Zgodnie z informacjami podanymi przez producenta, nie można przekraczać z platformą prędkości 100 km/h**.

Kosz transportowy dla myśliwych

Jak wiadomo udane polowanie nie kończy się na celnym strzelaniu. Czy radość po upolowaniu dzika, sarny czy jelenia musi kończyć się na problemach podczas załadunku czy zabrudzeniu wnętrza pojazdu umorusaną zwierzyną?

Większość myśliwych do polowań korzysta z samochodów do codziennego użytku. Nie zawsze są one przygotowane do przewozu dużego a co gorsza zabrudzonego ładunku. I tutaj z pomocą przychodzi wytrzymały kosz transportowy montowany w bardzo prosty sposób na kuli haki. Dzięki wszelkim atestom uprawniającym do ruchu bezpiecznie i bezproblemowo przewieziesz upolowaną zwierzynę do miejsca skupu czy też na użytek własny.

W skład zestawu wchodzą:

- tablica oświetleniowa
- koła transportowe (4 szt)
- ramka na tablicę rejestracyjną
- odblaski obrysowe (2 szt.)

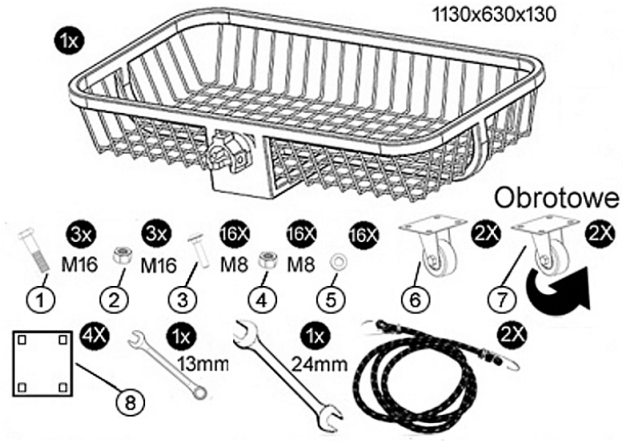

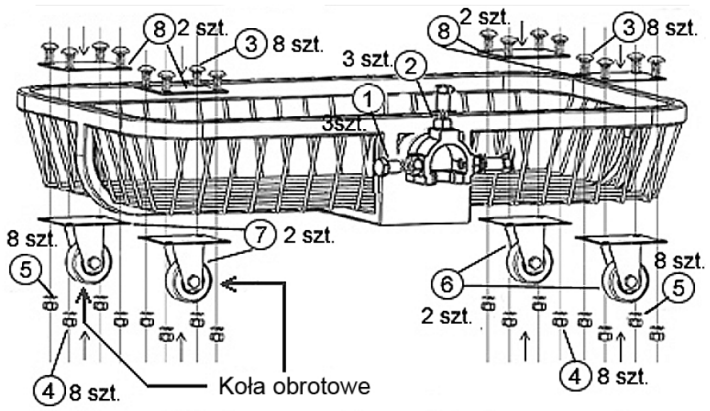

OZNACZENIE PRODUCENTA

TRAGARZ 300-C

KOLOR

CZARNY

GWARANCJA

2 LATA

MAKS. ŁADOWNOŚĆ NA KULI HAKA (**PLATFORMA SAMOCHODOWA**)

100 kg

MAKS. ŁADOWNOŚĆ NA KOŁACH (**WÓZEK JEZDNY NA PODŁOŻU**)

300 kg

WYMIARY

długość 1130mm x szerokość 630mm x wysokość 130mm

WTYCZKA ELEKTRYCZNA

7 PIN / dla gniazda 13 PIN należy zamówić adapter 13/7

WAGA WŁASNA PLATFORMY

19 kg