Dane aktualne na dzień: 27-11-2026 15:01

Link do produktu: https://dobrehaki.pl/przedluzka-krotka-19-cm-z-kula-kuta-do-bagaznikow-p-24069.html



# Przedłużka krótka 19 cm z kulą kutą do bagażników

| | |
|---|---|
| Cena | **570 zł** |
| Dostępność | **Ostatnia sztuka** |
| Numer katalogowy | **PH-K** |
| Kod producenta | **PH-K** |
| Producent | **MARTEC** |

## Opis produktu

### Przedłużka haka holowniczego 19 cm (190 mm) do bagażników rowerowych (nie pasuje do Thule i Yakima)

Chcesz zamontować **platformę rowerową na hak holowniczy**, ale koło zapasowe na tylnej klapie skutecznie to uniemożliwia? A może po założeniu bagażnika nie możesz otworzyć klapy? To powszechny problem właścicieli aut terenowych i SUV-ów. Nasza **uniwersalna przedłużka haka holowniczego (adapter 19 cm)** to sprawdzone rozwiązanie, które odsuwa platformę od zderzaka, zapewniając bezproblemowy montaż i swobodny dostęp do przestrzeni bagażowej.

Mechanizm działania jest prosty, ale niezwykle skuteczny. Adapter tworzy stabilny system typu „hak na haku”, zwiększając dystans między pojazdem a rowerami o **dokładnie 190 mm**. Dzięki temu zyskujesz niezbędną przestrzeń na koło zapasowe, a Twoja platforma rowerowa leży idealnie w poziomie, umożliwiając bezpieczny transport nawet ciężkich **rowerów elektrycznych (e-bike)**.

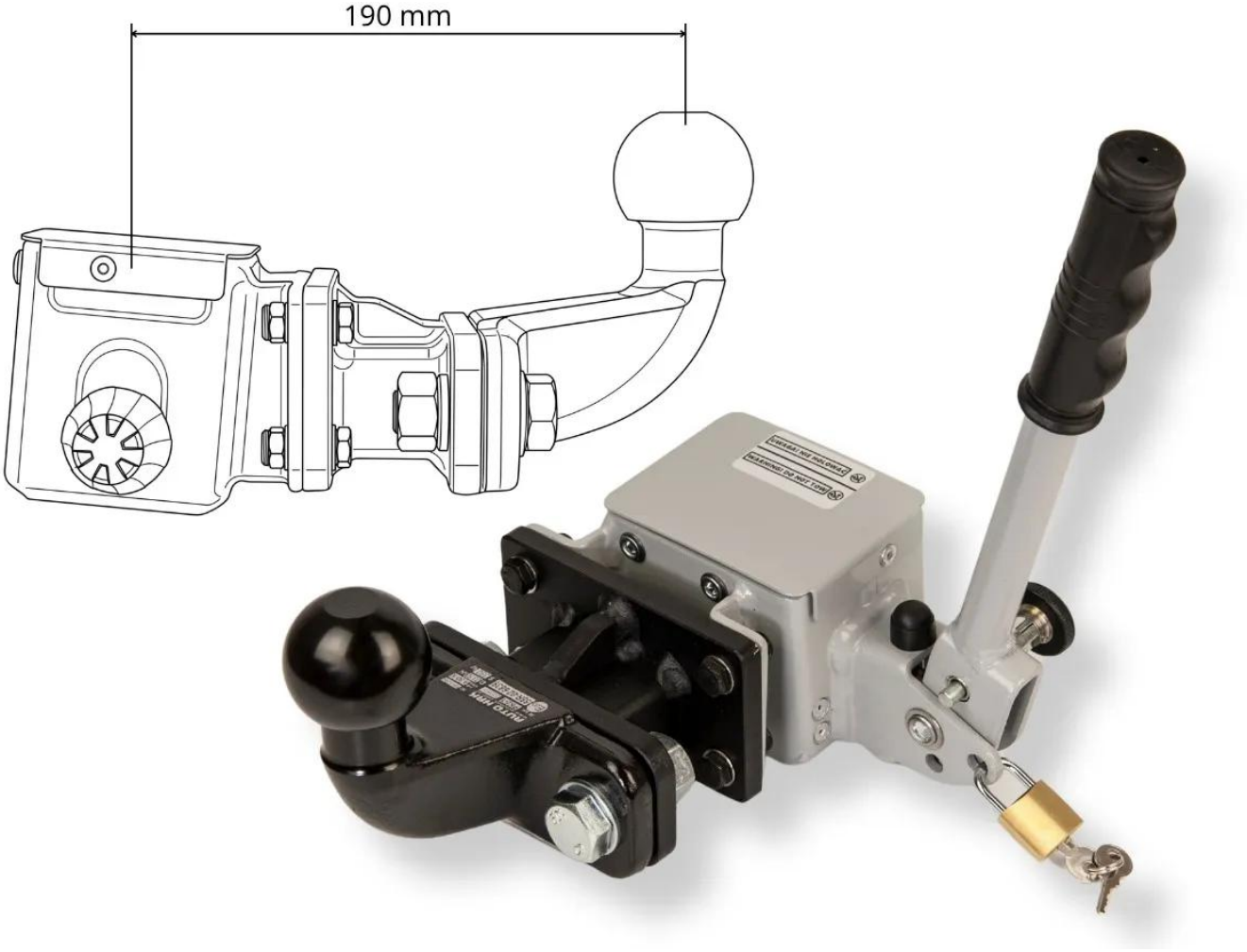


## Do jakich samochodów pasuje ten adapter haka?

Przedłużenie jest w pełni kompatybilne z większością standardowych kul haka oraz uchwytów rowerowych dostępnych na rynku. Zostało zaprojektowane specjalnie z myślą o pojazdach typu **SUV, 4x4 oraz Off-Road**, gdzie umiejscowienie koła zapasowego na zewnętrznej stronie tylnej klapy utrudnia korzystanie z akcesoriów na hak.

Adapter idealnie sprawdzi się, rozwiązując problem montażu bagażnika w takich modelach samochodów jak m.in.:

- **Jeep:** Wrangler, Cherokee
- **Suzuki:** Grand Vitara, Jimny
- **Toyota:** Land Cruiser, RAV4 (starsze generacje)
- **Land Rover:** Defender, Discovery
- **Mitsubishi:** Pajero
- **Mercedes:** Klasa G (Gelenda)
- **Ford:** Bronco

## Solidna konstrukcja i bezpieczeństwo (udźwig do 80 kg)

Konstrukcja przedłużki opiera się na **szybkozłączu, wzmocnionym stalowym dystansie oraz kutej kuli**. W profilu dystansowym zastosowano zaawansowane zamki konstrukcyjne wspawane w stalowy profil, co drastycznie zwiększa sztywność całego połączenia. Eliminujemy w ten sposób ryzyko niebezpiecznych drgań czy luzów podczas jazdy autostradowej lub po nierównościach.

Nasz adapter haka gwarantuje ponadprzeciętną wytrzymałość – pozwala na bezpieczny transport platformy wraz z rowerami o łącznej wadze **aż do 80 kilogramów**. Dodatkowo system jest przystosowany do montażu **zabezpieczenia antykradzieżowego (kłódki)**, co daje Ci pełen spokój ducha podczas postojów na trasie.

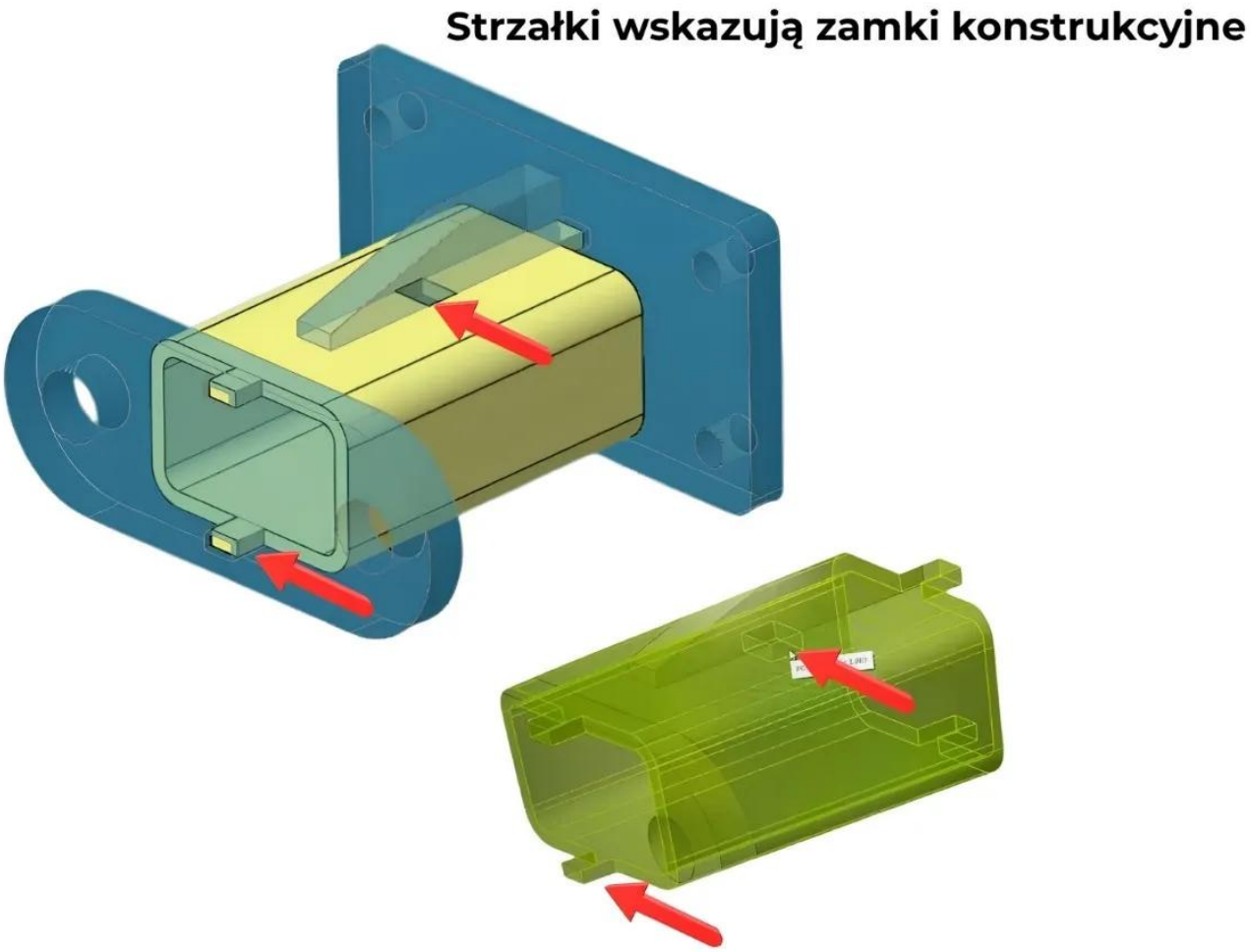


## Innowacyjna regulacja luzu

Obawiasz się, że kula haka w Twoim aucie jest już lekko zużyta, przez co adapter nie będzie trzymał się wystarczająco stabilnie? Pomyśleliśmy i o tym! Nasza przedłużka została wyposażona w **specjalną śrubę regulacyjną**, która pozwala na precyzyjne zniwelowanie wszelkich luzów. Dzięki temu bez trudu dopasujesz adapter do każdego haka, gwarantując maksymalnie sztywne i bezpieczne połączenie, niezależnie od stopnia jego wyeksploatowania.

⚠ **WAŻNE: Produkt przeznaczony jest WYŁĄCZNIE do montażu platform i bagażników rowerowych na kulę haka. Adapter nie jest przystosowany do holowania przyczep towarowych czy kempingowych!**

## DANE TECHNICZNE

Numer katalogowy

**PH-K**

Waga

**6.85 kg**

Długość przedłużenia

**190 mm (19 cm)**

Przeznaczenie

**Platformy rowerowe montowane na kulę haka (nie pasuje do Thule i Yakima)**

Materiał

**Wzmocniona stal**

Maksymalne obciążenie

**80 kg (łączna waga bagażnika i rowerów)**

Ochrona antykradzieżowa

**Możliwość zastosowania kłódki**

Instrukcja montażu

**Pobierz tutaj**

**Rozwiąż problem z kołem zapasowym raz na zawsze i ciesz się bezpieczną podróżą! Zamów przedłużenie haka holowniczego już teraz** i zapewnij sobie wygodny montaż platformy oraz stabilny transport rowerów – bez względu na model auta czy wybraną markę bagażnika.

## O producencie

**MARTEC** to nasz czołowy dostawca haków holowniczych i wiązek elektrycznych do haków. Wiele produktów sygnowanych jest marką tej hurtowni haków holowniczych. MARTEC jest firmą zaawansowaną technologicznie, korzystającą z najnowszych i efektywnych rozwiązań informatycznych. Dzięki katalogowi TecDoc oferuje niezawodną identyfikację produktów, dzięki czemu wybrany hak holowniczy lub wiązka pasuje idealnie do Twojego samochodu. W ofercie MARTEC znajdziesz haki holownicze wszystkich producentów, co daje niezwykłą wygodę i elastyczność. Ważne są też wiązki elektryczne do haków, zarówno ekonomiczne rozwiązania uniwersalne, jak i dedykowane przeznaczone do konkretnego modelu samochodu. MARTEC gwarantuje solidną jakość wykonania i gwarancję, że dany produkt będzie spełniał najwyższe oczekiwania klienta.