Dane aktualne na dzień: 27-11-2026 16:44

Link do produktu: https://dobrehaki.pl/wiazka-haka-dedykowana-audi-a3-2012-2014r-13-pin-p-17213.html



Wiązka haka dedykowana Audi A3 2012-2014r /13-pin/

Cena	**805 zł**
Dostępność	**Aktualnie niedostępny**
Numer katalogowy	**305406300113-4**
Kod producenta	**305406300113**
Kod EAN	**4250557511610**
Producent	**WESTFALIA**

Opis produktu

Szukasz zestawu elektrycznego haka, umożliwiającego zasilanie elektryczne przyczepki lub bagażnika rowerowego? Wybierz DEDYKOWANĄ wiązkę haka, która jest odpowiednikiem oryginalnej wiązki do tego modelu auta.

WIĄZKA DEDYKOWANA do AUDI A3 03/2012-06/2014

Instrukcję montażu zobacz tutaj

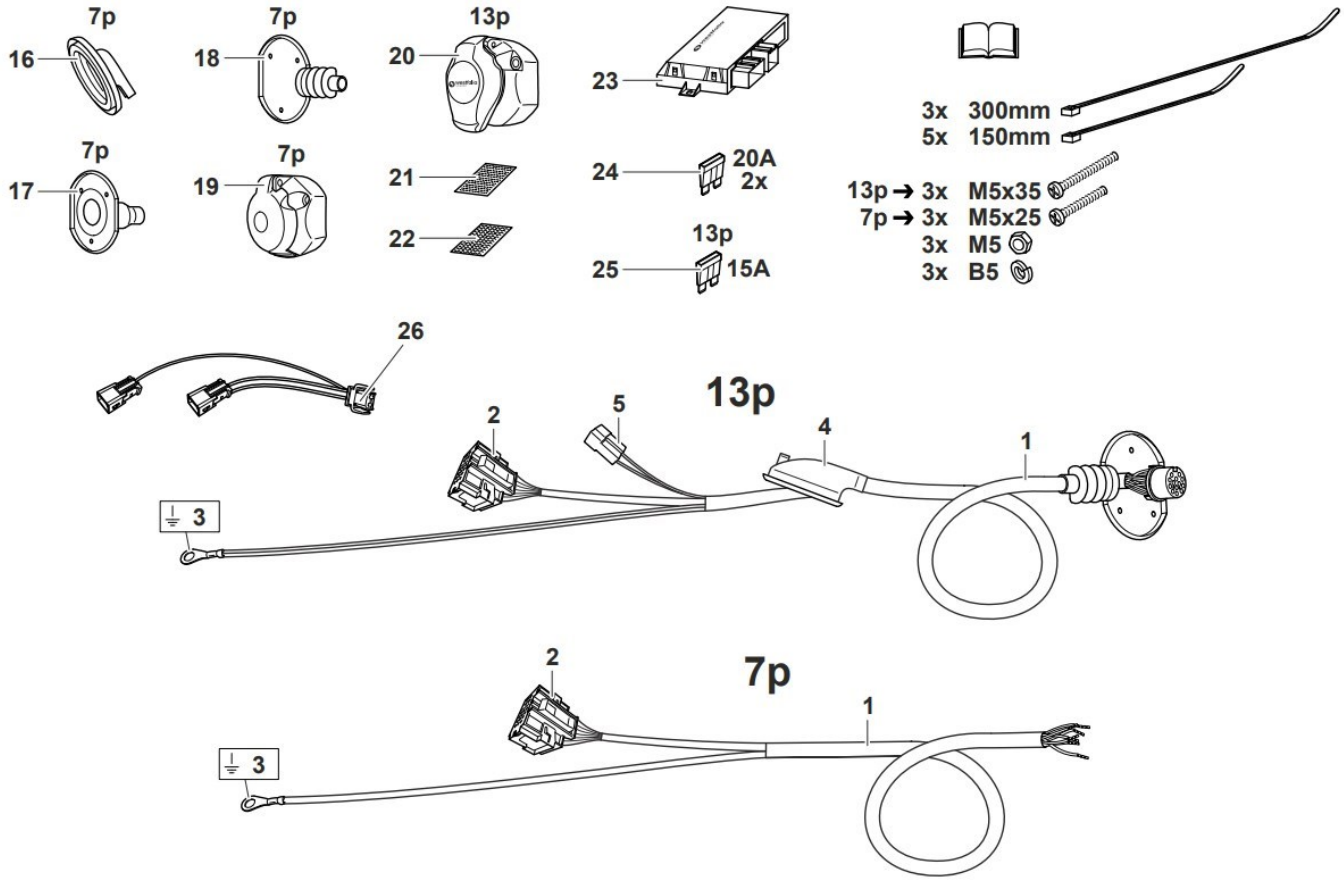

Dane techniczne:

Producent

WESTFALIA

Numer katalogowy

305406300113

Gniazdo

13 PIN

Moduł sterujący

TAK

Programowanie po montażu

tak

Punkt montażu

Przód

Ładowanie akumulatora w kemping

opcja

Stały (+) kemping

tak

Instrukcja montażu

Zobacz tutaj lub w zakładce Do Pobrania

Orientacyjny czas montażu

120-150 minut

Współpraca z wtyczką 7 PIN

po zastosowaniu adaptera 7/13 PIN

Współpraca z wtyczką 13 PIN

tak

Homologacja europejska

tak

O producencie

Oryginalne haki holownicze, bagażniki na rowery i kule kute Westfalia

Renomowana marka Westfalia jest kojarzona przede wszystkim z najwyższej jakości hakami holowniczymi, które produkowane od 1968 r. były tworzone we współpracy z przemysłem motoryzacyjnym oraz dedykowane dla konkretnych modeli samochodów. Implikuje to idealnie dopasowane do samochodu haki holownicze oraz szybki i prosty montaż. Wybrane metody projektowania haków holowniczych oraz ich proces produkcyjny zapewnia najwyższą jakość i perfekcyjne dopasowanie do samochodu. Składają się na to takie procesy jak projektowanie 3D przy użyciu systemu CAD, użycie robotów spawalniczych, wycinanie laserowe i indywidualne dopasowanie za pomocą centrum procesowego CNC. Aby zabezpieczyć hak holowniczy przed korozją stosowane jest zanurzeniowe malowanie katodowe. Wszystkie haki są są testowane zgodnie z normami przemysłu motoryzacyjnego i posiadają wymagane homologacje EC. W chwili obecnej Westfalia, mając w ofercie ponad 1700 modeli haków holowniczych dysponuje rozwiązaniami dla niemal wszystkich europejskich modeli samochodów.



Pionier haków holowniczych

Haki holownicze Westfalia są w naszej ofercie już od wielu lat i jest to nasza marka Premium. Najwyższej jakości oryginalne haki holownicze, bo trzeba pamiętać, że niemiecki producent jest dostawcą haków holowniczych do nowych samochodów schodzących z linii. Historia Westfalii i haków holowniczych sięga pierwszego patentu na zaczep kulowy otrzymanego jeszcze 14 marca 1934 r. Wynalazek ówczesnego dyrektora Franz'a Knöbel'a jest obecnie standardem na całym świecie (kula o średnicy 50 mm). Była też pierwszym producentem, który wprowadził na rynek zdejmowany hak holowniczy już w 1966 r. następnie wprowadzając w 1987 r na rynek w pełni automatycznie odłączany hak holowniczy. Przyjmuje się tę datę jako moment narodzin produktu, który stał się kamieniem węgielnym pod budowę Westfalia i to nam się wtedy podobało wyznaczają trendy i są źródłem inspiracji na dzisiejszym rynku haków holowniczych. Jako wynalazca haka holowniczego firma Westfalia zalicza się do wiodących na świecie producentów w obszarze urządzeń holowniczych dla samochodów osobowych i dostawczych. Produkty firmy Westfalia są opracowywane specjalnie dla poszczególnych modeli pojazdów w ścisłej współpracy z ich producentami i w konsultacji z szeroko rozumianą branżą motoryzacyjną. Wywodząca się z Niemiec firma ma ponad 100 lat tradycji, co przekłada się na dopasowanie, jakość wytworzonych akcesoriów, bezpieczeństwo, a także wysokie standardy obsługi naszych klientów i partnerów handlowych. Podstawą sukcesu grupy Westfalia jest jakość ich haków holowniczych, wydajność ich pracowników oraz zadowolenie klientów. Producent ten spełnia również najsurowsze wymogi dotyczące ochrony środowiska. Westfalia wprowadziła specjalny system zarządzania, którego obrazem jest spełnianie najwyższych wymagań jakości.



Dedykowane rozwiązania dla samochodów

Obecnie Westfalia to grupa kilku producentów haków holowniczych: rdzeń marki to tradycyjnie fabryka Westfalii w Niemczech, gdzie znajduje się też główne centrum logistyczne i potężny magazyn z hakami holowniczymi (w ofercie kilka tysięcy modeli). Niemiecka precyzja przy produkcji haków holowniczych bardzo się przydaje i skutkuje doskonałą jakością. Wypinany mechanizm kuli Westfalia to już legenda na rynku, innowacyjny system i profilowana wzmocniona kula sprawdzają się w każdych nawet najcięższych warunkach. Ciekawostką w ofercie jest bagażnik na rowery Westfalia BC60, który w genialny sposób się składa i zajmuje bardzo mało miejsca, można go z lekkością przenosić a to nie jest takie oczywiste w przypadku innych rozwiązań. Do bagażnika BC60 można stosować różne akcesoria, co daje nam jeden system do różnych zastosowań. Westfalia to marka dla najbardziej wymagających, warto dopłacić parę złotych i cieszyć się największym prestiżem.