Dane aktualne na dzień: 27-11-2026 17:45

Link do produktu: https://dobrehaki.pl/wiazka-uniwersalna-z-modulem-13-pin-steinhof-smp-13-p-13402.html



Wiązka uniwersalna z modułem 13 pin Steinhof SMP-13

Cena	**260 zł**
Dostępność	**Dostępny**
Numer katalogowy	**SMP-13**
Kod producenta	**SMP-13**
Kod EAN	**5907615850318**
Producent	**STEINHOF**

Opis produktu

Profesjonalna wiązka uniwersalna z modułem dla Twojego bezpieczeństwa

Profesjonalnie zamontowana wiązka razem z dobrze dobranym hakiem holowniczym odpowiada za bezpieczeństwo na drodze podczas holowania. Została stworzona dla wymagających klientów, którzy jednocześnie liczą na korzystne cenowo mniej skomplikowane rozwiązania.

Nowoczesny i niezawodny moduł - tak jak haki holownicze Steinhof

Nowoczesny bezprzekaźnikowy moduł sterujący jest oparty w całości na mikroprocesorach i oprogramowaniu, nie wykorzystuje mechanicznych przełączników ani przekaźników, dzięki temu jest niezawodny i godny polecenia tak samo, jak haki holownicze marki Steinhof. Wiązka uniwersalna Steinhof nie wymaga kodowania po zamontowaniu.

Wersje 13-biegunowe oferują opcję dla kolejnych wygodnych funkcji, jak np. światło w przyczepie, eksploatacja lodówki lub światło cofania na bagażniku rowerowym. Wersja ta obsługuje:
• Światło cofania
• Przewód stałego plusa
• Przewód ładowania
• Światła stop
• Światła kierunkowskazów
• Tylne światło przeciwmgielne
• Kontrola spalonej żarówki

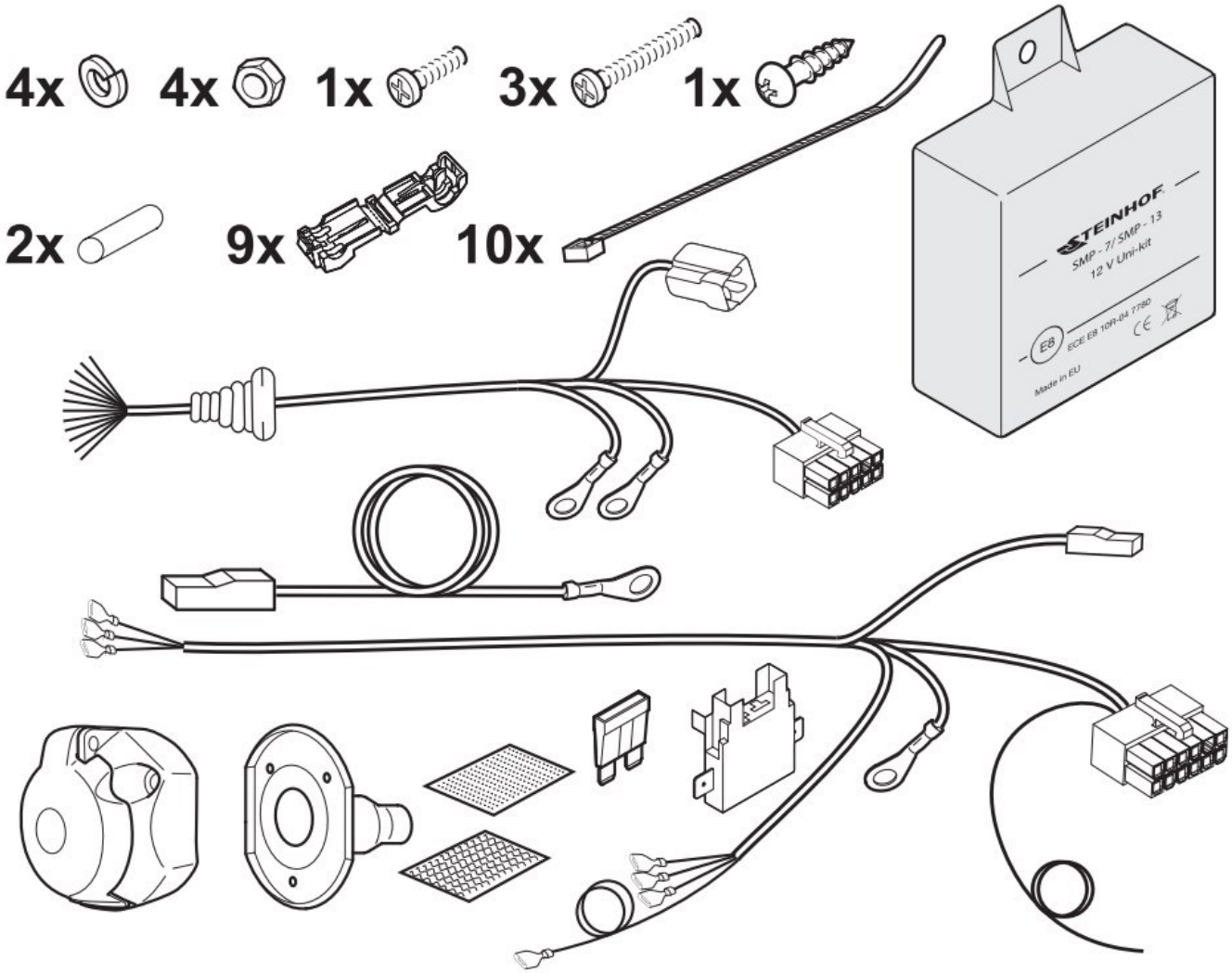

Moduł uniwersalny Steinhof pozwala na zamontowanie tej instalacji elektrycznej w każdym samochodzie, nawet z najbardziej rozbudowanym komputerem pokładowym.

DANE TECHNICZNE UNI STEINHOF 13 PIN

HOMOLOGACJA ECE

10R-047780

SAMOCHODY Z CAN BUS

Tak

ODŁĄCZANIE CZUJNIKÓW PARKOWANIA

Tak

SYGNALIZACJA SPALONEJ ŻARÓWKI

Buzzer

AUTOMATYCZNE WYKRYWANIE PRZYCZEPY

Tak

KODOWANIE PO MONTAŻU

Nie

ODŁĄCZANIE LAMPY PRZECIWMGIELNEJ W SAMOCHODZIE

Tak

POJAZDY Z LAMPAMI LED

Tak

OBSŁUGA ŻARÓWEK DWUWŁÓKNOWYCH

Tak

STAŁY PLUS I PRZEWÓD ŁADOWANIA

Opcja

DŁUGOŚĆ WIĄZKI STRONY 1

3M

DŁUGOŚĆ WIĄZKI STRONY 2

1.2M

PRZEWÓD DO AKUMULATORA

5.9M

MASA

0,75M

PRZEWÓD MODUŁ - GNIAZDO

1.6M

O producencie



Haki holownicze Steinhof – wysoka jakość i dopasowanie do Twojego samochodu

W sklepie **DobreHaki.pl** znajdziesz **haki holownicze Steinhof** z szybką wysyłką kurierską, bezpośrednio do domu lub do warsztatu montażowego. Skorzystaj z wyszukiwarki po lewej stronie, wybierz markę i model swojego samochodu, a zobaczysz kompatybilne haki holownicze.

Do każdego haka Steinhof należy dobrać odpowiednią **wiązkę elektryczną**. W niektórych modelach wymagana jest **wiązka z modułem elektronicznym,** informacja o odpowiednim wariancie znajduje się na stronie produktu w zakładce *Akcesoria*.

Haki Steinhof posiadają **homologację europejską E20**, co potwierdza ich zgodność z europejskimi standardami bezpieczeństwa oraz gwarantuje trwałość i idealne dopasowanie do fabrycznych punktów montażowych w danym modelu samochodu. Homologacja i certyfikaty wydawane są przez niezależne instytucje, takie jak **Przemysłowy Instytut Motoryzacji (PIMOT)** oraz **RDW w Holandii**. Pełną ofertę haków Steinhof znajdziesz w naszym katalogu haków holowniczych.

Haki holownicze Steinhof powstają z **wysokiej jakości, starannie dobranych surowców** i przechodzą rygorystyczne testy wytrzymałościowe. Każdy model przed wprowadzeniem do sprzedaży jest testowany przez około 50 godzin, podczas których wykonuje się **2 miliony cykli obciążeniowych**. Dzięki temu każdy produkt spełnia najwyższe normy jakości i niezawodności.

W ofercie dostępne są haki przeznaczone do **samochodów osobowych i dostawczych**. Wszystkie produkty marki Steinhof cechuje precyzyjne wykonanie, bezpieczeństwo i trwałość potwierdzona homologacją.